THIS DRAWING IS UNPUBLISHED.
VERTRAULICH UNVERÖFFENTLICHT ZEICHNUNG
© COPYRIGHT 2010
RELEASED FOR PUBLICATION OCT 2010
FREI FUER VEROEFFENTLICHUNG
ALL RIGHTS RESERVED.
ALLE RECHTE VORBEHALTEN.

MATED WITH:
PASSEND ZU:
2112890

A1

A1	-
PROJEKT NR.: EGATN10372	

REVISIONS
ÄENDERUNGEN

P	LTR	DESCRIPTION BESCHREIBUNG	DATE	DWN	APVD
	A	NEW DRAWING	27JAN2011	NP	CE
	A1	DRAWING CLARIFICATION SEE PCN E-16-005996	26APR2016	NP	FE
	A2	DRAWING CLARIFICATION SEE PCN E-18-001698	02FEB2018	NP	FE
	-	-	-	-	-

CARRIER IN PRE LOCKED POSITION
Träger in Vorraststellung

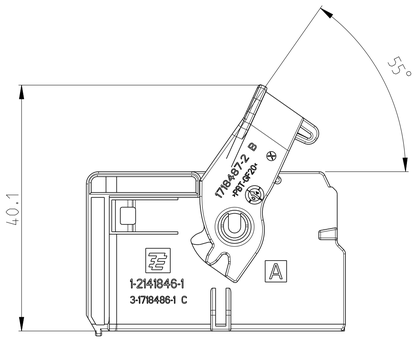

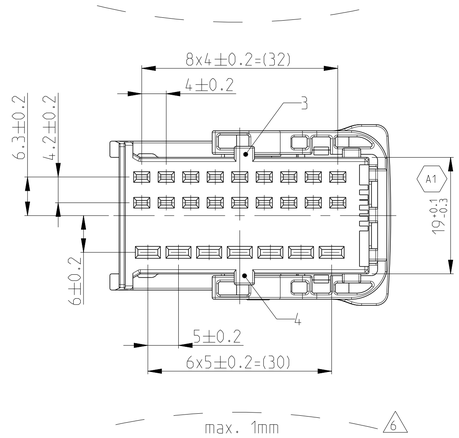

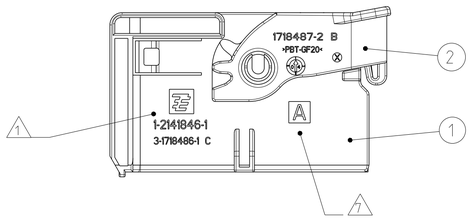

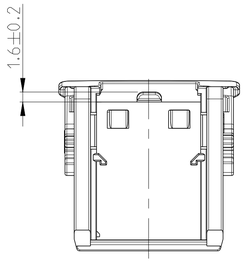

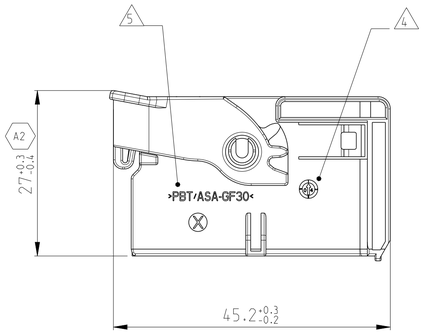

FURTHER CODING
weitere Kodierung

CODING B
Kodierung

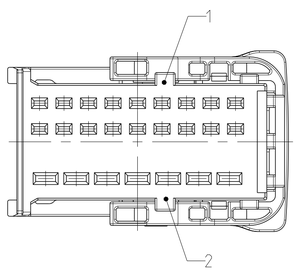

CODING C
Kodierung

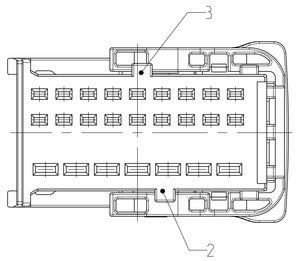

CODING D
Kodierung

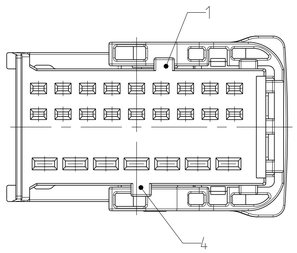

CARRIER WITH RECEPTACLE INSERTS ASSEMBLY SEQUENCE
Träger mit Buchseneinsätze
Montage Reigenfolge

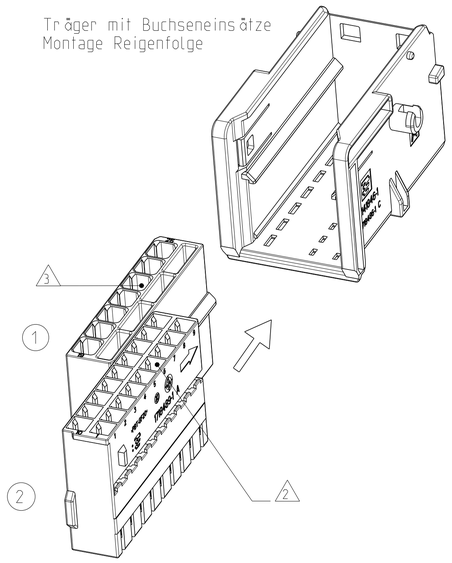

NOTES
Bemerkungen

1. TYCO ELECTRONICS (TE) LOGO AND TE NUMBER
   Tyco Electronics (TE) Logo und TE Nummer
2. FITS TO TE RECEPTACLE INSERT AMP MCP 1.5K 18 POSITION. 1718489-1
   Passend zu TE Buchseneinsatz AMP MCP 1.5K 18 polig. 1718489-1
3. FITS TO TE RECEPTACLE INSERT AMP MCP 2.8 7 POSITION. 1718488-1
   Passend zu TE Buchseneinsatz AMP MCP 2.8 7 polig. 1718488-1
4. PRODUCTION DATE
   Produktionsdatum
5. MATERIAL IDENTIFICATION ACC TO VDA 260
   Werkstoffkennzeichnung nach VDA 260
6. WARPAGE TO . . . PERMITTED
   Verzug zulässig bis . . .
7. CODING MARKING
   Kodierungskennzeichnung
8. BULK PACKAGING IN CORRUGATED BOX
   Schüttgut im Versandkarton
9. FITS TO TE COUNTERPART 1.5/2.8 MM TAB HOUSING. 18-7POS
   1718491 / 2112890
   Passend zu TE Gegenstecker 1.5/2.8 mm Flachsteckergeh.. 18-7pol.
   1718491 / 2112890
10. MALFUNCTION CAUSED BY LACQUER IS NOT COVERED BY TE WARRANTY
    Funktionsbeeinträchtigung durch Lackieren liegt nicht im Einfluss und Gewährleistungsumfang von TE
11. (A1) FITS TO TE INTERFACE DRAWING
    114-18721
    Passend zu TE Ausführungsvorschrift
    114-18721

CODING A AS SHOWN
Kodierung A wie gezeigt

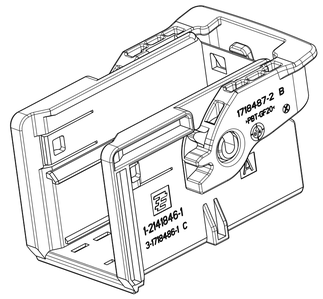

DELIVERY CONDITIONS:
Lieferzustand:

LEVER IN LOCKED POSITION
Hebel in Verriegelungsstellung

CODE Kodierung	TE ORDER-NO. TE Bestell-Nr.	REV.	QTY Anzahl	MAT.	COLOUR Farbe	DESCRIPTION Beschreibung	REV.	ITEM
D	1-2141846-4	A	1	PBT-GF20	ORANGE orange	LEVER Hebel	B	2
			1	PBT/ASA-GF30	YELLOW GREEN gelbgrün	CARRIER CODE D Träger Kodierung D	C	1
C	1-2141846-3	A	1	PBT-GF20	ORANGE orange	LEVER Hebel	B	2
			1	PBT/ASA-GF30	LIGHT BLUE Lichtblau	CARRIER CODE C Träger Kodierung C	C	1
B	1-2141846-2	A	1	PBT-GF20	ORANGE orange	LEVER Hebel	B	2
			1	PBT/ASA-GF30	DUSTY GREY staubgrau	CARRIER CODE B Träger Kodierung B	C	1
A	1-2141846-1	A	1	PBT-GF20	ORANGE orange	LEVER Hebel	B	2
			1	PBT/ASA-GF30	BLACK schwarz	CARRIER CODE A Träger Kodierung A	C	1

THIS DRAWING IS A CONTROLLED DOCUMENT.
DIESES ZEICHNUNGSDOKUMENT WIRD DURCH AMP INCORPORATED KONTROLLIERT.
ÄNDERUNGEN, DIE DEM TECHNISCHEN FORTSCHRITT DIENEN, SIND VORBEHALTEN.
DEN ZWECK LETZTGÜLTIGER ÄNDERUNGSSTAND ERFRAGEN SIE AUF ANFRAGE.

DIMENSIONS: MASSEINHEITEN: mm

TOLERANCES UNLESS OTHERWISE SPECIFIED: ACC. TO ISO 8015 ACC. TO DIN 16901-M0
0 PLC ±
1 PLC ±
2 PLC ±
3 PLC ±
4 PLC ±
ANGLES/WINKEL ±2°

MATERIAL: SEE TABLE siehe Tabelle
FINISH/OBERFLÄCHE/FARBE: SEE TABLE siehe Tabelle

DWN	N. Pfaffmann	27JAN2011
CHK	F. Eltrop	28JAN2011
APVD	Ch. Eberwein	28JAN2011
PRODUCT SPEC PRODUKTSPEZ.	108-18957	
APPLICATION SPEC VERARBEITUNGSSPEZ.	114-18663	
WEIGHT GEWICHT	8.6 g	

TE Connectivity

NAME: CARRIER, RECEPTACLE INSERTS, 25POS. ASSY
Traeger fuer AMP MCP1.5K/2.8 Buchseneinsaetze, 25pol.

SIZE	CAGE CODE	DRAWING NO ZEICHNUNGS-NR.	RESTRICTED TO NUR FUER
A1	00779	C-2141846	-

CUSTOMER Drawing /KUNDENZEICHNUNG | SCALE MASSSTAB 2:1 | SHEET BLATT 1 OF VON 1 | REV A2

4805 (3/13)

Downloaded from Arrow.com.