NUMMER	VERWENDET FÜR	WAR NR.
829472	HD-SERIE	E 88-52 622

ÄNDERUNGEN, DIE DEM TECHNISCHEN FORTSCHRITT DIENEN, BEHALTEN WIR UNS VOR

ZEICHNUNG GESCHÜTZT DURCH © COPYRIGHT 1989 AMP DEUTSCHLAND GMBH ALLE RECHTE VORBEHALTEN

REV.	ÄNDERUNG	DATUM	NAME
1	ÖFFNUNG FÜR KABEL GEÄ.	12.10.89	[illegible]
2	~2. ENTFÄLT, BREITE 2,6mm UND HÖHE 1,2mm HINZU MAß 12 HINZU, ZUL. EINSCHRAUBTIEFE 5-7mm HINZU	6.11.89	[illegible]
3	VERRASTUNG MODIFIZIERT	13.11.89	[illegible]
	MATERIAL HINZU		
4	VERPACKUNGSEINHEIT HINZU	27.11.89	[illegible]
5	MASSE 33,3 / 12,65 / 1,27	12.02.90	[illegible]
6	Zeichnung überarbeitet	4.9.90	[illegible]
7	ZEICHNUNG ÜBERARBEITET	24.1.91	S. Stolz
H	VERPACKUNG GEÄNDERT	3.4.95	S. Stolz
J1	MASS 7,9 WAR 7,5 (ECN-ECO-[illegible]-00-1)	3.5.00	S. Stolz
J2	ECR-11-012409	20JUN11	KMA

AUSSPARUNGEN PASSEND FÜR AMP KABELBINDER 2-626 088-0 ODER FÜR KABELBINDER MIT DEM QUERSCHNITT:
BREITE : 2,6mm
HÖHE : 1,2mm

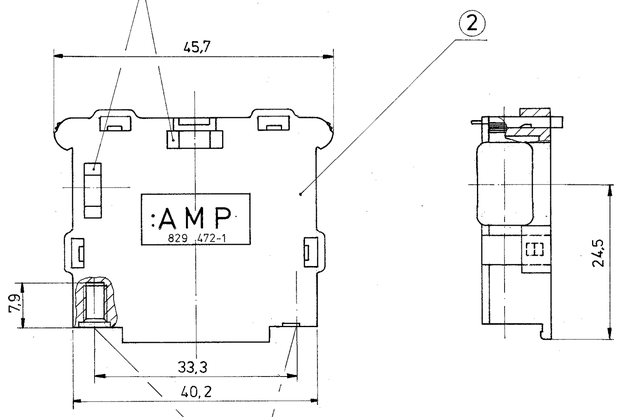

SELBSTSICHERNDER DRAHTGEWINDEEINSATZ UNC 4-40
ZULÄSSIGE EINSCHRAUBTIEFE DER GEWINDEBOLZEN 5-7mm

UNTERTEIL

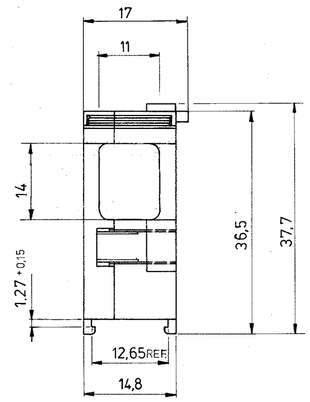

KIT

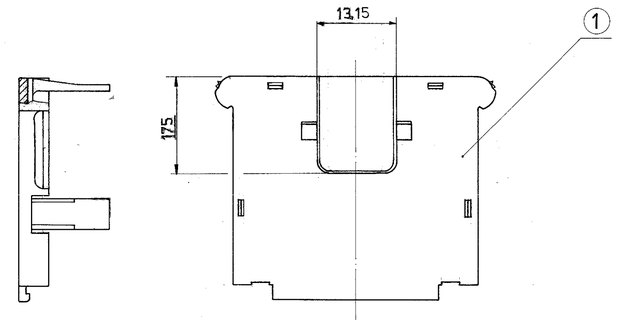

OBERTEIL

TEILE WERDEN UNMONTIERT GELIEFERT

KAPPENHÄLFTEN GETRENNT IN PLASTIKBEUTEL VERSCHWEISST.
PLASTIKBEUTEL MIT BESTELL-NUMMER VERSEHEN.

VERPACKUNGSEINHEIT: 50 STÜCK IN KARTON

1 PPS: FZ-1140-D5 OR RYTON R4-220

BESTELL.-NR.	POS.	STÜCK	BENENNUNG	WERKSTOFF	OBERFLÄCHE / FARBE
829 472-1	2	1	ABDECKKAPPEN-UNTERTEIL, MIT AMP-ZEICHEN	1	SCHWARZ
	1	1	ABDECKKAPPEN-OBERTEIL MIT AMP-ZEICHEN	1	SCHWARZ

GEZ. 14.09.89 GEZ. GEPR. 28.09.89 GEPR. [illegible]

ZEICHNUNG GÜLTIG AB 18/00

TE Connectivity

BENENNUNG: ABDECKKAPPE FÜR HD-SERIE, GRÖSSE 2.

K

NICHT TOLERIERTE MASSE: ± 0,3 MM, ± 2 °

FORMAT: A1

ZEICHNUNGS-NR.: 829472

MASS-STAB: 2:1 BLATT: 1 VON 1 REV.: J2

AMP-EN-556-2/85

Downloaded from Arrow.com.