版数 SYM.	年月日 DATE	DCN NO.	変更内容 DESCRIPTION	製図 DR.	担当 CHK.	査閲 APP.	承認 APP.
2	14.Oct.2011	000564	ADDED NOTE3	———	S.AOKI	N.UCHIYAMA	T.MIYASHITA

図面番号(DRAWING NO.) SJ038274

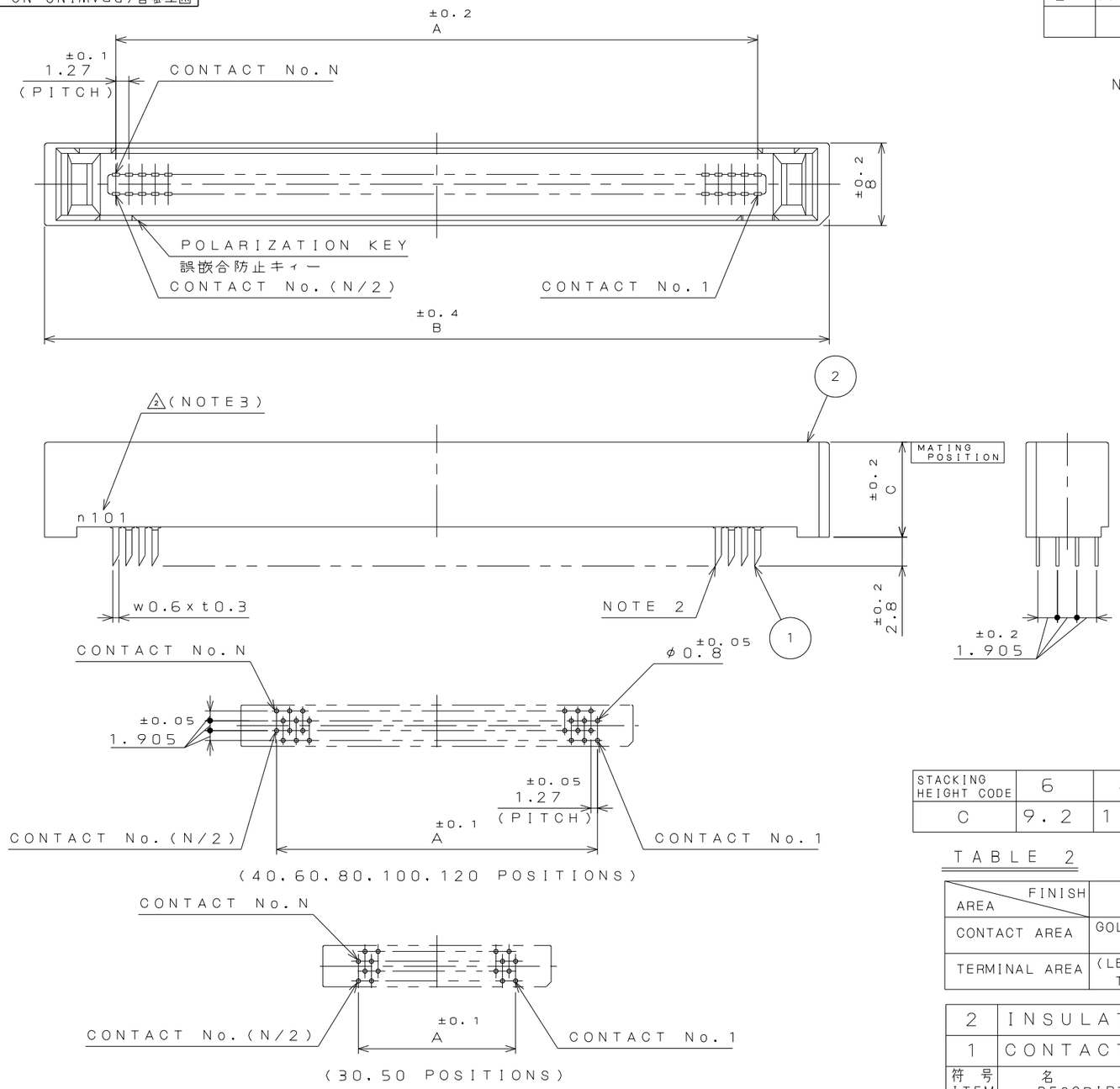

APPLICABLE P.C.B. DIMENSION(REF.)

適合基板寸法(参考)
(SCALE 1:1)

TABLE1. DIMENSION

NO.OF CONTACTS	30	40	50	60	80	100	120
A	17.78	24.13	30.48	36.83	49.53	62.23	74.93
B	31.7	38	44.4	50.7	63.4	76.1	88.8

NOTE 1. STACKING HEIGHT = HEIGHT CODE OF TX24 + HEIGHT CODE OF TX25
(EX.) 10+8=18mm

2. DIRECTION OF CUTTING EDGE OF CONTACTS TERMINAL IS OPTIONAL.
BUT, IN THE CONNECTOR, IT MUST FACE THE SAME SIDE.

△2 3. IN THE CASE OF THE CONNECTOR PRODUCED IN CHINA, PRODUCTION LOT NUMBER IS MARKED AS INDICATED.

(Ex.) n 1 0 1
- LOT No. OF CURRENT DAY(0:10, A:11, B:12, C:13・・・)
- MANUFACTURER MONTH(OCT.:O, NOV.:X, DEC.:Y)
- MANUFACTURER YEAR(LAST DIGIT ONLY '11, …)
- PRODUCTION SITE

注1. スタッキング接続の場合、嵌合高さコードの和が、基板間寸法となる。
(例) 10+8=18mm

2. コンタクト端末の斜め切断の向きは任意とする。
但し、コネクタ内では同一の向きである。

△2 3. 中国で生産したコネクタは、図示の位置にロット番号を表示する。

(例) n 1 0 1
- 製造日(0:10, A:11, B:12, C:13・・・)
- 製造月(10月:O, 11月:X, 12月:Y)
- 製造年(西暦末尾 '11, …)
- 生産拠点

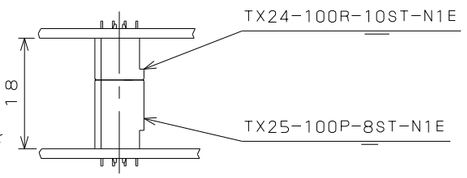

DESIGNATION

命名法 TX25-※P-*ST-N1E

- SERIES PREFIX シリーズ名
- NO. OF CONTACTS 芯数
- POLARAIZATION 極性 P:PLUG P:プラグ
- CODE OF STACKING HEIGHT PER ONE SIDE TX**(NOTE2) 嵌合高さコード ST:TABLE1 DIMENSION C ST:寸法表1 C寸法
- TERMINAL STYLE 結線部形状 ST:STRAIGHT THROUGH HOLE ST:ストレートスルーホール
- EXPANSION POST フックピン N:NONE N:無
- CONTACT FINISH コンタクト接点仕上 1:Ni上AuO.1μm以上 1:GOLD (0.1μm MIN) OVER NICKEL
- (LEAD FREE)TIN/TIN ALLOY 錫又は錫合金(無鉛)

STACKING HEIGHT CODE	6	8	12
C	9.2	11.2	15.2

TABLE 2

FINISH / AREA	1
CONTACT AREA	GOLD(0.1μmMIN.) OVER NICKEL
TERMINAL AREA	(LEAD FREE) TIN/TIN ALLOY

符号 ITEM	名称 DESCRIPTION	個数 Q'TY	材料 MATERIAL	仕上 FINISH	備考 REMARKS
2	INSULATOR	1	GLASS FILLED PBT	———	UL94 V-0 BLACK
1	CONTACT	N	COPPER ALLOY	SEE TABLE2	

仕様書(REFERENCE DOCUMENT) JACS-1425

第1版(DATE) 3.Mar.2003

製図 DR. M.TANAKA
担当 CHK. M.KIMURA
査閲 APP. ———
承認 APP. S.KASHIWAGI

一般公差(GENERAL TOLEARANCE)

寸法(DIMENSION)	角度(ANGLES)
. ±0.8	X° ±
.X ±0.4	X°X' ±
.XX ±0.1	
.XXX ±	

尺度(SCALE) 2:1
シリーズ(SERIES) TX25
名称(TITLE) TX25-※P-*ST-N1E
重量(WEIGHT)

日本航空電子工業株式会社
JAPAN AVIATION ELECTRONICS INDUSTRY, LTD.

図面番号(DRAWING NO.) SJ038274
版数(SYM.) 2
SIZE A3

LEAD FREE この製品は鉛フリー品です

JAE-CONNECTOR.COM
Reference Only

JAE CONNECTOR DIV. PROPRIETARY.
COPYRIGHT(C) 2003, JAPAN AVIATION ELECTRONICS INDUSTRY, LTD.

Downloaded from Arrow.com.

WISDOM承認 2011/10/17
CDS-03-199-50088
DCF-C-212C(97.10)