passend zu 827249

Zeichnung geschutzt durch
© Copyright 19 8 v
AMP DEUTSCHLAND GmbH
Alle Rechte vorbehalten

Index	Änderung	Tag	Name
A	Diverse Maße eingetragen	15.5.85	Jakobeit
2	Anpassung an Produktrevision	11.11.96	B. Singer
A2	Rev. Stand von "2" in "A2" geändert	15.2.99	Jakobeit

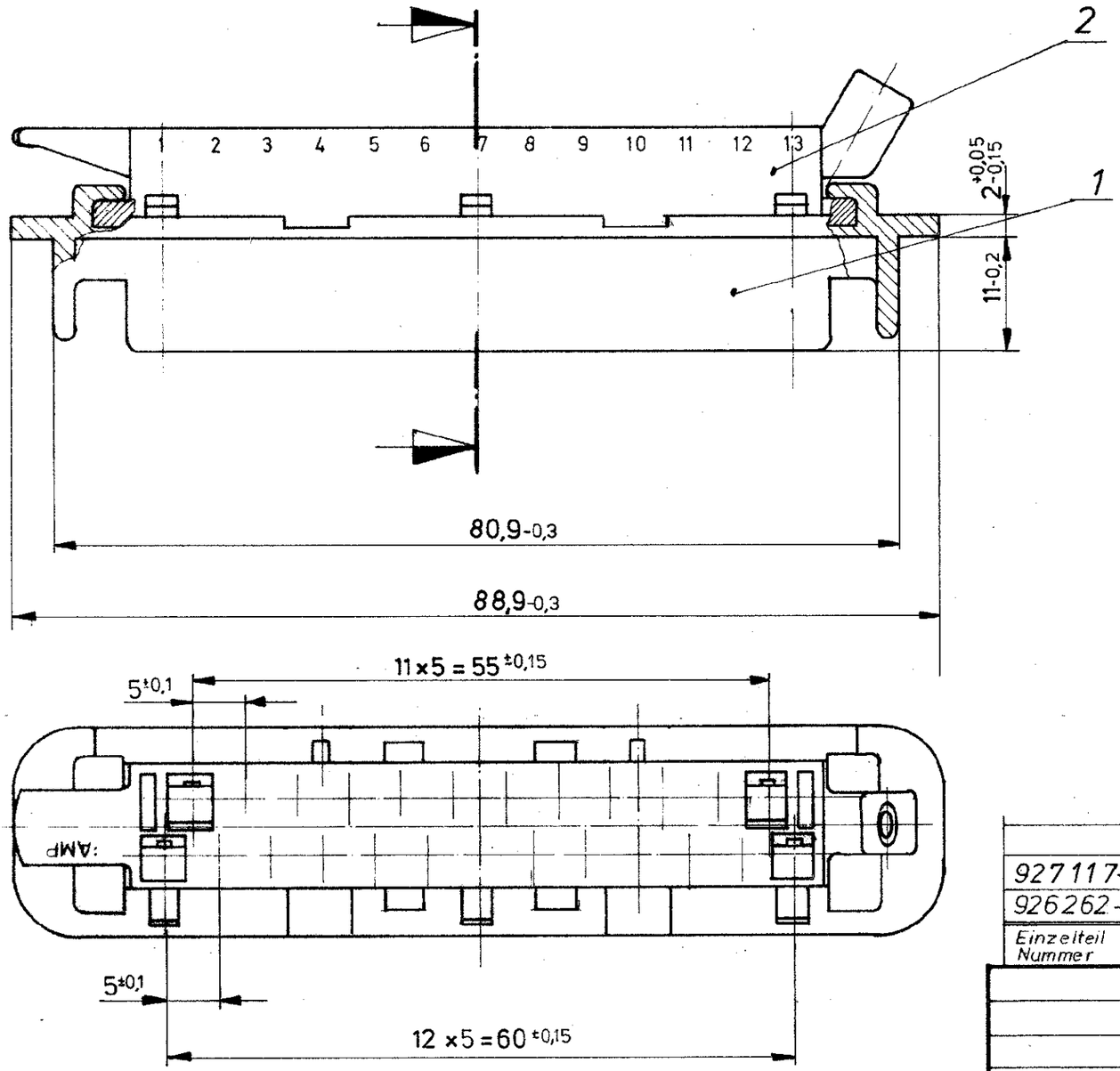

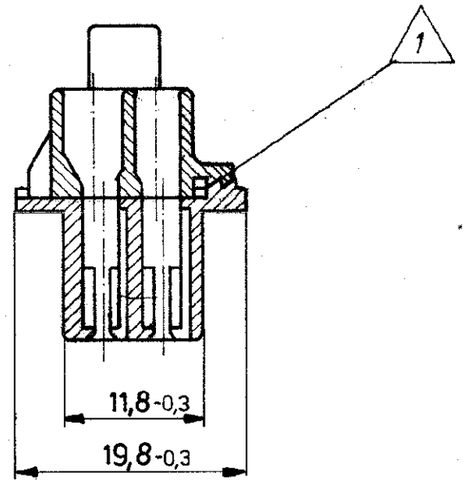

NOTE:

1 Teile müßen bei Anlieferung wie gezeigt verrastet sein

Änderungen, die dem technischen Fortschritt dienen, behalten wir uns vor.

Einzelteil Nummer	Teil Nr.	Stück	Benennung	Material / Farbe
927117-1	2	1	25pol. Gehäuse (Oberteil)	PA 6.6 GV13 / schwarz
926262-1	1	1	25pol. Gehäuse (Unterteil)	PA 6.6 GV13 / schwarz

AMP DEUTSCHLAND GmbH
Langen b. Ffm

Bestell-Nr.	besteht aus Einzelteil-Nr.	Oberfläche Farbe	
827248-1	926 262 - 1 927 117 -1		
Gez 27.05.81 Klein	Gepr 27.05.81 Amaly	Gepr.	

Benennung: Vormontage für 25pol. Stecker (Junior-Timer Kontakt)

K

Nicht tolerierte Maße	Format	Zeichnungs-Nr.
± mm ± °	B	827248
Maßstab 2 : 1	Rev.: A2	Blatt-Nr.

Downloaded from Arrow.com.