ATE

洗浄可能
Washable

スタンダードトグルスイッチ
Subminiature Toggle Switch

RoHS 指令対応　RoHS Compliant

UL

■特長

1. **高信頼性**
   接触部にツインコンタクトのクリップ機構を採用。
2. **丸洗い洗浄が可能**
   全タイプ完全密封構造。
3. **微小電流用**
   接触部に金メッキを施してありますので微小電流領域での使用に最適です。
4. **プリント基板専用**
   端子ピッチは全てインチサイズ（2.54mm）
5. **操作性の向上**
   独立した節度機構により、軽快な操作フィーリングを実現。
6. **UL規格認定品です。**
   （ATE-J タイプを除く。）

■Features

1. Twin-contact clip mechanism for high reliability.
2. Process sealed structure
3. Gold-plated contacts.
4. Terminal pin pitch: 2.54 mm.
5. Independent detent mechanism ensures light operational feel.
6. UL recognized (Excluding ATE-J series with plastic cap/rocker)

■仕様

定格	最大定格	60VAC/DC 50mA 0.4VA AC/DC
	最小定格	20mVAC/DC 1 μA
	UL定格	AC/DC48V 50mA
初期接触抵抗	50mΩ 以下	（AC200μV 1.5mA）
耐電圧	AC250V 1分間	
絶縁抵抗	500MΩ以上	（DC500V）
電気的寿命	最大定格で10,000 0.4VA以下で50,000回（**D.E.N.P**タイプ） 0.4VA以下で30,000回（**F.G.H.R.S.T**タイプ）	
機械的寿命	**D.E.N.P**タイプで50,000回 **F.G.H.R.S.T**タイプで30,000回	
使用温度範囲	−20℃～+85℃	
保存温度範囲	−40℃～+85℃	

■ Specifications

Rating	Max.	50mA 60VAC/DC 0.4VA AC/DC
	Min.	1 μA 20mVAC/DC
	UL	48VAC/DC 50mA
Initial contact resistance	50mΩ Max.	(1.5mA 200μVAC)
Dielectric strength	250VAC 1 minute	
Insulation resistance	500MΩ min.	(500VDC)
Electrical life	10,000 cycles at 0.4VA rating. 50,000 cycles at 0.4VA rating.(**D.E.N.P** type) 30,000 cycles at 0.4VA rating.(**F.G.H.R.S.T** type)	
Mechanical life	**D.E.N.P** type 50,000 cycles **F.G.H.R.S.T** type 30,000 cycles	
Operating temperature range	−20℃～+85℃	
Storage temperature range	−40℃～+85℃	

■形名の説明/Part Numbering

A TE 2 D − 2 M 3 − 10 − Z

シリーズ記号 Series code / 操作部形状 Actuator shape / 極数 Number of poles / スイッチ特性 Switching function / 端子形状 Terminal style / 操作部形状 Actuator shape / ブラケット形状 Bracket style / クリップ機構 Clip mechanism

記号 Code	種類 Type
TE	トグルタイプ Toggle type

数字 Fig.	極数 Number of poles
1	単極 1 pole
2	2極 2 poles

記号 Code		スイッチ特性 Switching function
D	N	ON − ON
E	P	ON−OFF−ON
F	R	ON − (ON)
G	S	(ON)−OFF−(ON)
H	T	ON−OFF−(ON)

数字 Fig.	端子形状 Terminal style
2	PC 端子 PC Straight
5	R/A端子(0.2インチピッチ) Right angle (0.2 inch pitch)
6	R/A端子(0.3インチピッチ) Right angle (0.3 inch pitch)
7	V/M 端子 Vertical mounting

記号 Code	操作部形状 Actuator shape
M	スタンダード Standard
F	フラット・トグル Flat toggle

数字 Fig.	ブラケット Bracket
3	ブラケットなし Without bracket

2 極の端子列5.08ミリ
Space between terminal rows (Double pole): 5.08 mm

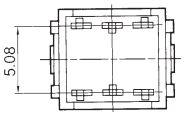

2極の端子列/2.54ミリ（コンパクトタイプ/Compact type）
Space between terminal rows (Double pole): 2.54 mm

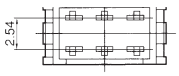

（ON）は、モーメンタリーです。
（ON）：Momentary.

Downloaded from Arrow.com.

■ライトアングル端子/Right Angle Terminals

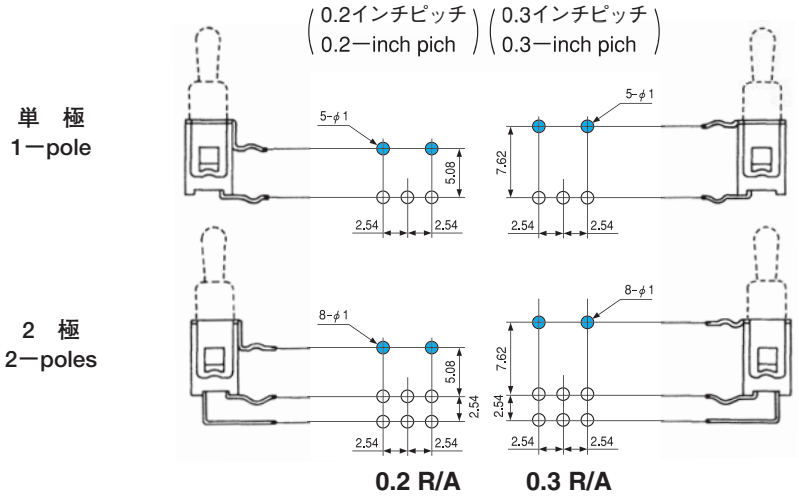

●端子ーPCサポート間のピッチには、0.2インチピッチ（5.08ミリ）と0.3インチピッチ（7.62ミリ）の2種類がありますので、ご用途によりお選びください。
〔例〕0.2インチピッチ　**ATE1D−5M3−10−Z**
0.3インチピッチ　**ATE1D−6M3−10−Z**

●The space between the terminal rows are available in two dimensions: 0.2 inches (5.08 mm) and 0.3 inches (7.62 mm).
[Example] 0.2-inch pitch: **ATE1D-5M3-10-Z**
0.3-inch pitch: **ATE1D-6M3-10-Z**

■別売付属部品/Optional Accessories

ご注文は頁371のプリント基板孔あけ寸法図をご参照願います。/Refer to P.371 for PC Hole Layouts.

部品名/Part name	ブラケット/Bracket		
極数/Poles	単極用/Single pole	2極用/Double poles	
ボックス幅/Box size	5 mm	7.5 mm	5 mm
適用品種名/Type	ATE−2M・2F		
寸法図 Dimensions	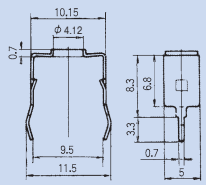	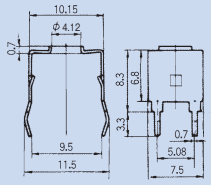	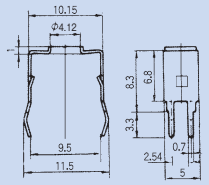
形名 Part number	**140000640314**	**140000640315**	**140000640318**

適用機種/Type	ATE−2M・5M・6M・7M
部品名/Part name	カラーキャップ/Color Cap
寸法図 Dimensions	光沢仕上げ Gloss finish 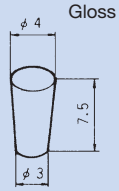 (塩化ビニール) Vinyl chloride
白　White	**140000470174**
赤　Red	**140000470175**
黒　Black	**140000470173**
グレー　Gray	**140000470179**

単極双投/SPDT

スタンダード・トグル

PC Straight

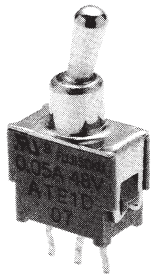

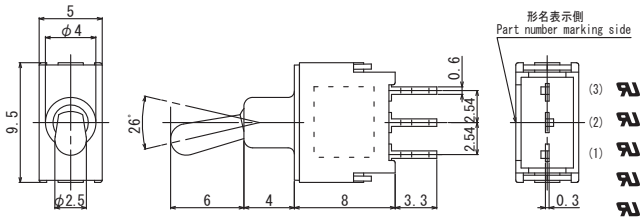

ボックスには端子番号を表示していません。
Terminal numbers are not shown on the switch.

形名 Part No. ＼ スイッチ特性 Switching function	形名表示側から見て Viewed from part No. marking side		
ATE1D-2M3-10-Z	ON	−	ON
ATE1E-2M3-10-Z	ON	OFF	ON
ATE1F-2M3-10-Z	ON	−	(ON)
ATE1G-2M3-10-Z	(ON)	OFF	(ON)
☆ATE1H-2M3-10-Z	ON	OFF	(ON)
接続端子 Connecting terminals	2−3	−	2−1

2極双投/DPDT

端子列2.54mm/Distance between two terminal rows : 2.54mm

PC Straight

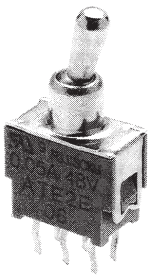

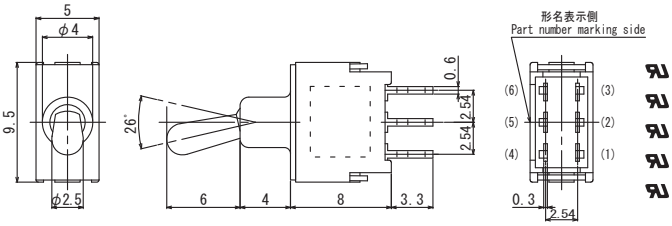

ボックスには端子番号を表示していません。
Terminal numbers are not shown on the switch.

形名 Part No. ＼ スイッチ特性 Switching function	形名表示側から見て Viewed from part No. marking side		
ATE2D-2M3-10-Z	ON	−	ON
☆ATE2E-2M3-10-Z	ON	OFF	ON
★ATE2F-2M3-10-Z	ON	−	(ON)
☆ATE2G-2M3-10-Z	(ON)	OFF	(ON)
☆ATE2H-2M3-10-Z	ON	OFF	(ON)
接続端子 Connecting terminals	2−3 5−6	−	2−1 5−4

★(黒星)は、受注生産品です。
★：Made to order products.

☆(白星)は、準標準品です。
☆：Semi-standard products.

(ON)は、モーメンタリーです。
(ON)：Momentary.

は、別売付属部品です。
:Optional Accessories.

Downloaded from Arrow.com.

2極双投/DPDT （端子列5.08mm /Space between terminal rows : 5.08 mm）

PC Straight

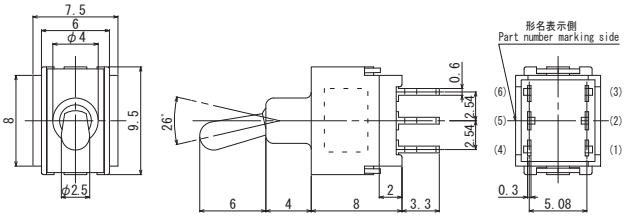

ボックスには端子番号を表示していません。
Terminal numbers are not shown on the switch.

形名 Part No. ＼ スイッチ特性 Switching function	形名表示側から見て Viewed from part No. marking side		
☆ATE2N-2M3-10-Z	ON	—	ON
★ATE2P-2M3-10-Z	ON	OFF	ON
★ATE2R-2M3-10-Z	ON	—	(ON)
★ATE2S-2M3-10-Z	(ON)	OFF	(ON)
★ATE2T-2M3-10-Z	ON	OFF	(ON)
接続端子 Connecting terminals	2—3 5—6	—	2—1 5—4

単極双投/SPDT（取付面よりの高さ3.1mm /Mounting height : 3.1mm）

Right angle (0.2 inch pitch)

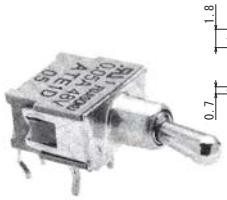

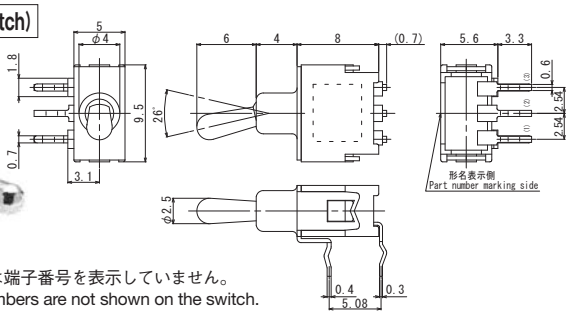

ボックスには端子番号を表示していません。
Terminal numbers are not shown on the switch.

形名 Part No. ＼ スイッチ特性 Switching function	形名表示側から見て Viewed from part No. marking side		
ATE1D-5M3-10-Z	ON	—	ON
☆ATE1E-5M3-10-Z	ON	OFF	ON
★ATE1F-5M3-10-Z	ON	—	(ON)
☆ATE1G-5M3-10-Z	(ON)	OFF	(ON)
★ATE1H-5M3-10-Z	ON	OFF	(ON)
接続端子 Connecting terminals	2—3	—	2—1

2極双投/DPDT （取付面よりの高さ3.1mm /Mounting height : 3.1mm）

Right angle (0.2 inch pitch)

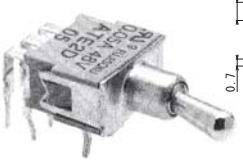

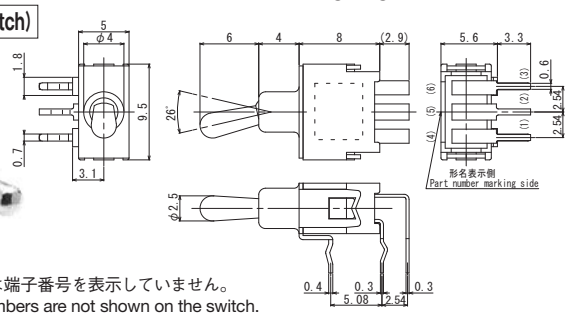

ボックスには端子番号を表示していません。
Terminal numbers are not shown on the switch.

形名 Part No. ＼ スイッチ特性 Switching function	形名表示側から見て Viewed from part No. marking side		
☆ATE2D-5M3-10-Z	ON	—	ON
★ATE2E-5M3-10-Z	ON	OFF	ON
★ATE2F-5M3-10-Z	ON	—	(ON)
☆ATE2G-5M3-10-Z	(ON)	OFF	(ON)
▲ATE2H-5M3-10-Z	ON	OFF	(ON)
接続端子 Connecting terminals	2—3 5—6	—	2—1 5—4

2極双投/DPDT （取付面よりの高さ5.15mm /Mounting height : 5.15mm）

Right angle (0.2 inch pitch)

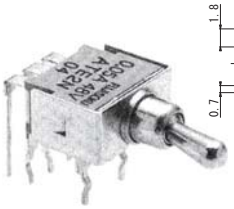

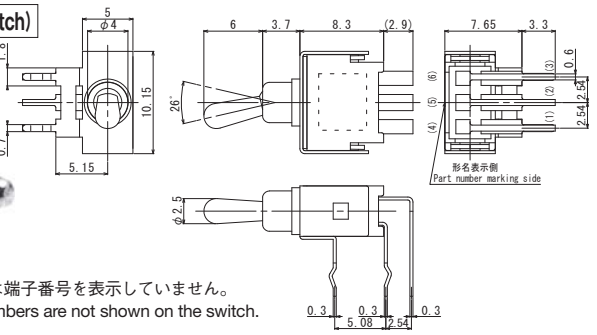

ボックスには端子番号を表示していません。
Terminal numbers are not shown on the switch.

形名 Part No. ＼ スイッチ特性 Switching function	形名表示側から見て Viewed from part No. marking side		
☆ATE2N-5M3-10-Z	ON	—	ON
★ATE2P-5M3-10-Z	ON	OFF	ON
▲ATE2R-5M3-10-Z	ON	—	(ON)
★ATE2S-5M3-10-Z	(ON)	OFF	(ON)
▲ATE2T-5M3-10-Z	ON	OFF	(ON)
接続端子 Connecting terminals	2—3 5—6	—	2—1 5—4

単極双投/SPDT（取付面よりの高さ3.1mm /Mounting height : 3.1mm）

Right angle (0.3 inch pitch)

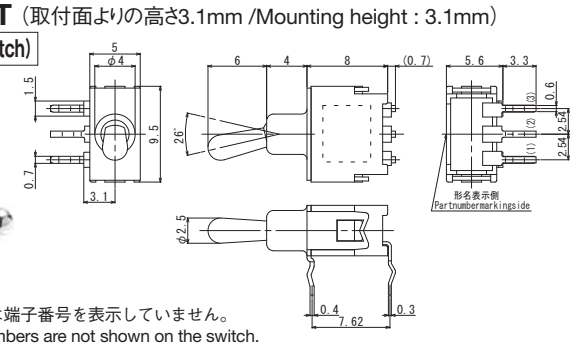

ボックスには端子番号を表示していません。
Terminal numbers are not shown on the switch.

形名 Part No. ＼ スイッチ特性 Switching function	形名表示側から見て Viewed from part No. marking side		
ATE1D-6M3-10-Z	ON	—	ON
ATE1E-6M3-10-Z	ON	OFF	ON
ATE1F-6M3-10-Z	ON	—	(ON)
☆ATE1G-6M3-10-Z	(ON)	OFF	(ON)
☆ATE1H-6M3-10-Z	ON	OFF	(ON)
接続端子 Connecting terminals	2—3	—	2—1

(ON)は、モーメンタリーです。
(ON)：Momentary.

▲は、お問い合わせ品です。
▲：Inquiry products.

☆(白星)は、準標準品です。
☆：Semi-standard products.

★(黒星)は、受注生産品です。
★：Made to order products.

Downloaded from Arrow.com.

2極双投/DPDT （取付面よりの高さ3.1mm /Mounting height : 3.1mm）

Right angle (0.3 inch pitch)

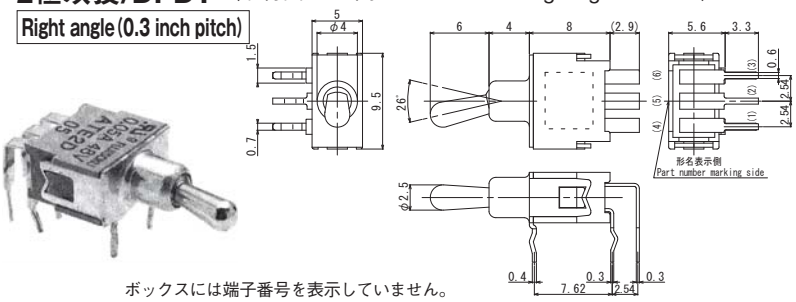

ボックスには端子番号を表示していません。
Terminal numbers are not shown on the switch.

形名 Part No. ＼ スイッチ特性 Switching function	形名表示側から見て Viewed from part No. marking side		
ATE2D-6M3-10-Z	ON	—	ON
★ATE2E-6M3-10-Z	ON	OFF	ON
★ATE2F-6M3-10-Z	ON	—	(ON)
★ATE2G-6M3-10-Z	(ON)	OFF	(ON)
▲ATE2H-6M3-10-Z	ON	OFF	(ON)
接続端子 Connecting terminals	2−3 5−6	—	2−1 5−4

2極双投/DPDT （取付面よりの高さ5.15mm /Mounting height : 5.15mm）

Right angle (0.3 inch pitch)

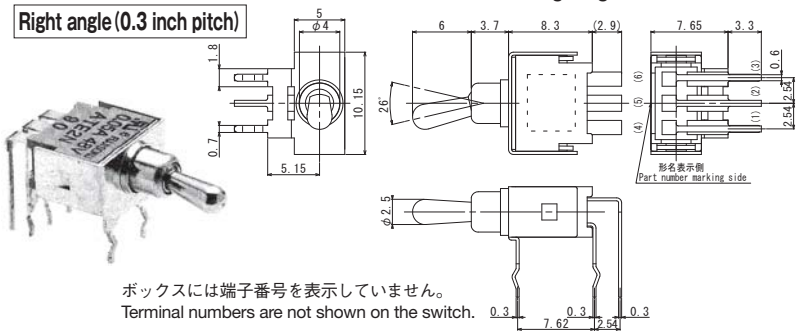

ボックスには端子番号を表示していません。
Terminal numbers are not shown on the switch.

形名 Part No. ＼ スイッチ特性 Switching function	形名表示側から見て Viewed from part No. marking side		
ATE2N-6M3-10-Z	ON	—	ON
☆ATE2P-6M3-10-Z	ON	OFF	ON
★ATE2R-6M3-10-Z	ON	—	(ON)
★ATE2S-6M3-10-Z	(ON)	OFF	(ON)
★ATE2T-6M3-10-Z	ON	OFF	(ON)
接続端子 Connecting terminals	2−3 5−6	—	2−1 5−4

単極双投/SPDT

Vertical mounting

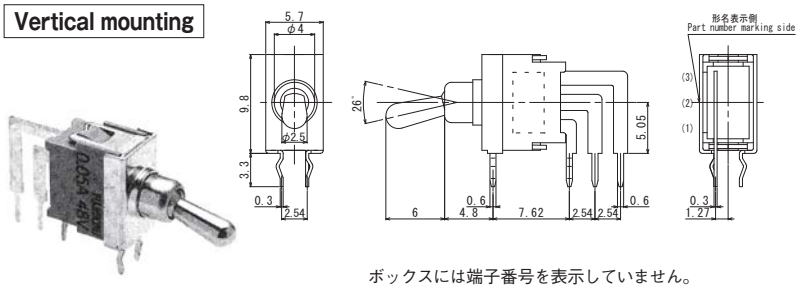

ボックスには端子番号を表示していません。
Terminal numbers are not shown on the switch.

形名 Part No. ＼ スイッチ特性 Switching function	形名表示側から見て Viewed from part No. marking side		
☆ATE1D-7M3-10-Z	ON	—	ON
☆ATE1E-7M3-10-Z	ON	OFF	ON
★ATE1F-7M3-10-Z	ON	—	(ON)
★ATE1G-7M3-10-Z	(ON)	OFF	(ON)
▲ATE1H-7M3-10-Z	ON	OFF	(ON)
接続端子 Connecting terminals	2−3	—	2−1

2極双投/DPDT

Vertical mounting

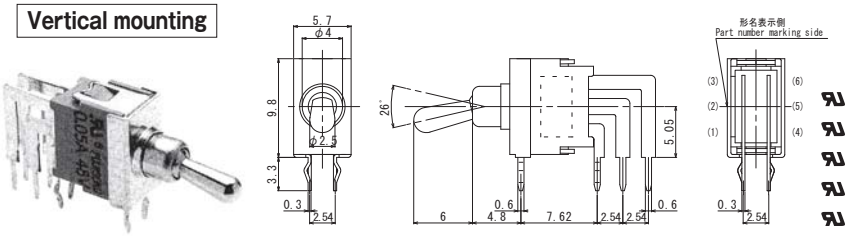

ボックスには端子番号を表示していません。
Terminal numbers are not shown on the switch.

形名 Part No. ＼ スイッチ特性 Switching function	形名表示側から見て Viewed from part No. marking side		
ATE2D-7M3-10-Z	ON	—	ON
★ATE2E-7M3-10-Z	ON	OFF	ON
★ATE2F-7M3-10-Z	ON	—	(ON)
▲ATE2G-7M3-10-Z	(ON)	OFF	(ON)
▲ATE2H-7M3-10-Z	ON	OFF	(ON)
接続端子 Connecting terminals	2−3 5−6	—	2−1 5−4

単極双投/SPDT

PC Straight

フラット・トグル

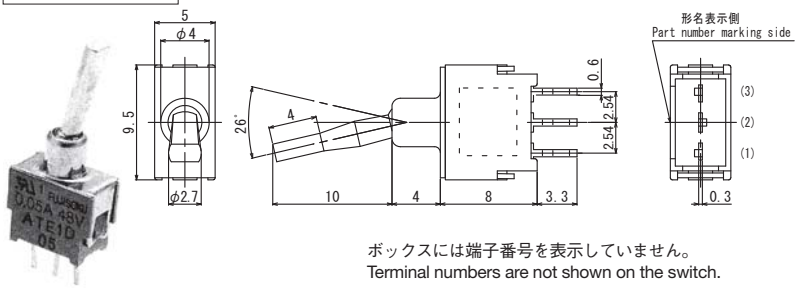

ボックスには端子番号を表示していません。
Terminal numbers are not shown on the switch.

形名 Part No. ＼ スイッチ特性 Switching function	形名表示側から見て Viewed from part No. marking side		
ATE1D-2F3-10-Z	ON	—	ON
ATE1E-2F3-10-Z	ON	OFF	ON
☆ATE1F-2F3-10-Z	ON	—	(ON)
★ATE1G-2F3-10-Z	(ON)	OFF	(ON)
★ATE1H-2F3-10-Z	ON	OFF	(ON)
接続端子 Connecting terminals	2−3	—	2−1

★(黒星)は、受注生産品です。　☆(白星)は、準標準品です。　▲は、お問い合わせ品です。　(ON)は、モーメンタリーです。
★：Made to order products.　☆：Semi-standard products.　▲：Inquiry products.　(ON)：Momentary.

Downloaded from Arrow.com.

2極双投/DPDT （端子列2.54mm /Space between terminal rows (Double pole): 2.54 mm）

PC Straight

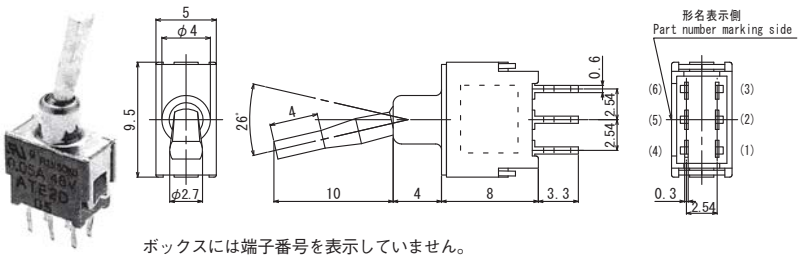

ボックスには端子番号を表示していません。
Terminal numbers are not shown on the switch.

形名 Part No. ＼ スイッチ特性 Switching function	形名表示側から見て Viewed from part No. marking side		
☆ATE2D-2F3-10-Z	ON	—	ON
★ATE2E-2F3-10-Z	ON	OFF	ON
★ATE2F-2F3-10-Z	ON	—	(ON)
☆ATE2G-2F3-10-Z	(ON)	OFF	(ON)
★ATE2H-2F3-10-Z	ON	OFF	(ON)
接続端子 Connecting terminals	2—3 5—6	—	2—1 5—4

2極双投/DPDT （端子列5.08mm /Space between terminal rows (Double pole): 5.08 mm）

PC Straight

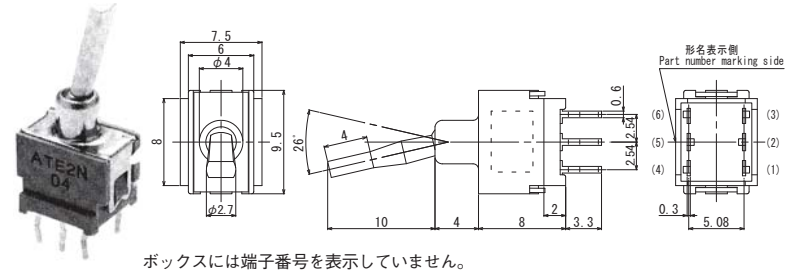

ボックスには端子番号を表示していません。
Terminal numbers are not shown on the switch.

形名 Part No. ＼ スイッチ特性 Switching function	形名表示側から見て Viewed from part No. marking side		
☆ATE2N-2F3-10-Z	ON	—	ON
★ATE2P-2F3-10-Z	ON	OFF	ON
★ATE2R-2F3-10-Z	ON	—	(ON)
▲ATE2S-2F3-10-Z	(ON)	OFF	(ON)
★ATE2T-2F3-10-Z	ON	OFF	(ON)
接続端子 Connecting terminals	2—3 5—6	—	2—1 5—4

単極双投/SPDT （取付面よりの高さ3.1mm /Mounting height : 3.1mm）

Right angle (0.2 inch pitch)

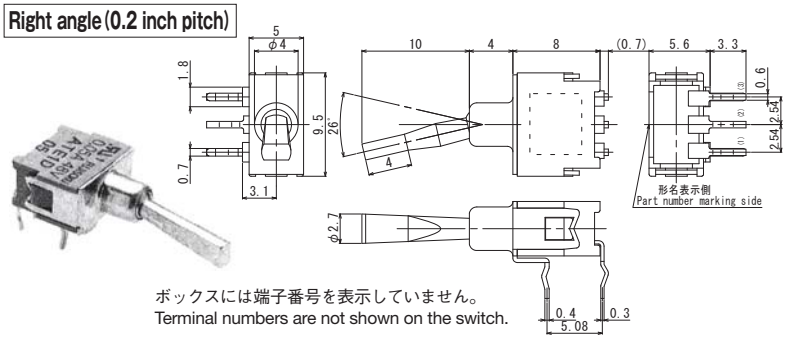

ボックスには端子番号を表示していません。
Terminal numbers are not shown on the switch.

形名 Part No. ＼ スイッチ特性 Switching function	形名表示側から見て Viewed from part No. marking side		
☆ATE1D-5F3-10-Z	ON	—	ON
★ATE1E-5F3-10-Z	ON	OFF	ON
★ATE1F-5F3-10-Z	ON	—	(ON)
★ATE1G-5F3-10-Z	(ON)	OFF	(ON)
★ATE1H-5F3-10-Z	ON	OFF	(ON)
接続端子 Connecting terminals	2—3	—	2—1

2極双投/DPDT （取付面よりの高さ3.1mm /Mounting height : 3.1mm）

Right angle (0.2 inch pitch)

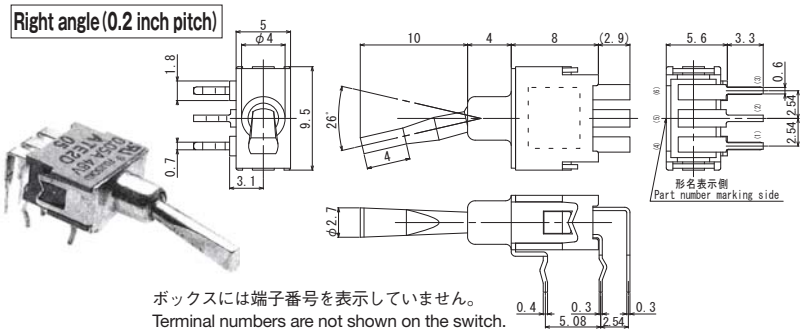

ボックスには端子番号を表示していません。
Terminal numbers are not shown on the switch.

形名 Part No. ＼ スイッチ特性 Switching function	形名表示側から見て Viewed from part No. marking side		
★ATE2D-5F3-10-Z	ON	—	ON
▲ATE2E-5F3-10-Z	ON	OFF	ON
▲ATE2F-5F3-10-Z	ON	—	(ON)
★ATE2G-5F3-10-Z	(ON)	OFF	(ON)
▲ATE2H-5F3-10-Z	ON	OFF	(ON)
接続端子 Connecting terminals	2—3 5—6	—	2—1 5—4

2極双投/DPDT （取付面よりの高さ5.15mm /Mounting height : 5.15mm）

Right angle (0.2 inch pitch)

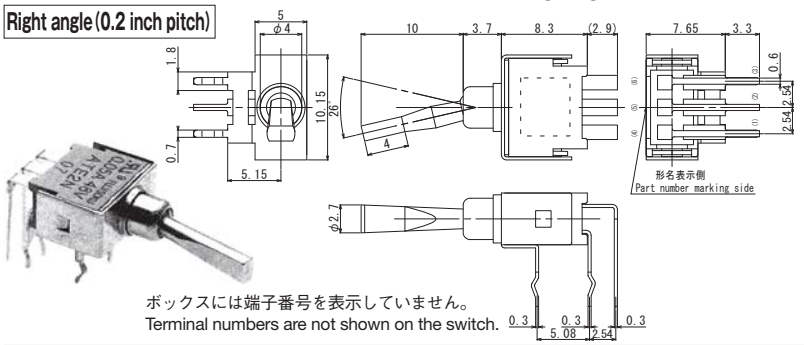

ボックスには端子番号を表示していません。
Terminal numbers are not shown on the switch.

形名 Part No. ＼ スイッチ特性 Switching function	形名表示側から見て Viewed from part No. marking side		
★ATE2N-5F3-10-Z	ON	—	ON
▲ATE2P-5F3-10-Z	ON	OFF	ON
▲ATE2R-5F3-10-Z	ON	—	(ON)
▲ATE2S-5F3-10-Z	(ON)	OFF	(ON)
▲ATE2T-5F3-10-Z	ON	OFF	(ON)
接続端子 Connecting terminals	2—3 5—6	—	2—1 5—4

(ON)は、モーメンタリーです。
(ON)：Momentary.

▲は、お問い合せ品です。
▲：Inquiry products.

☆(白星)は、準標準品です。
☆：Semi-standard products.

★(黒星)は、受注生産品です。
★：Made to order products.

Downloaded from Arrow.com.

単極双投/SPDT（取付面よりの高さ3.1mm /Mounting height : 3.1mm）

Right angle (0.3 inch pitch)

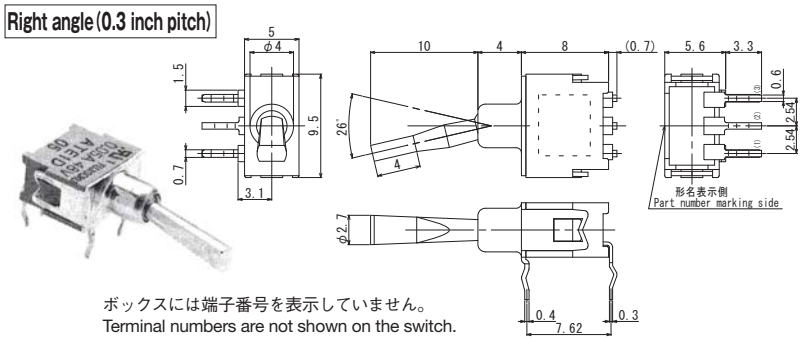

ボックスには端子番号を表示していません。
Terminal numbers are not shown on the switch.

形名 Part No. ＼ スイッチ特性 Switching function	形名表示側から見て Viewed from part No. making side		
★ATE1D-6F3-10-Z	ON	—	ON
★ATE1E-6F3-10-Z	ON	OFF	ON
★ATE1F-6F3-10-Z	ON	—	(ON)
☆ATE1G-6F3-10-Z	(ON)	OFF	(ON)
★ATE1H-6F3-10-Z	ON	OFF	(ON)
接続端子 Connecting terminals	2−3	—	2−1

2極双投/DPDT（取付面よりの高さ3.1mm /Mounting height : 3.1mm）

Right angle (0.3 inch pitch)

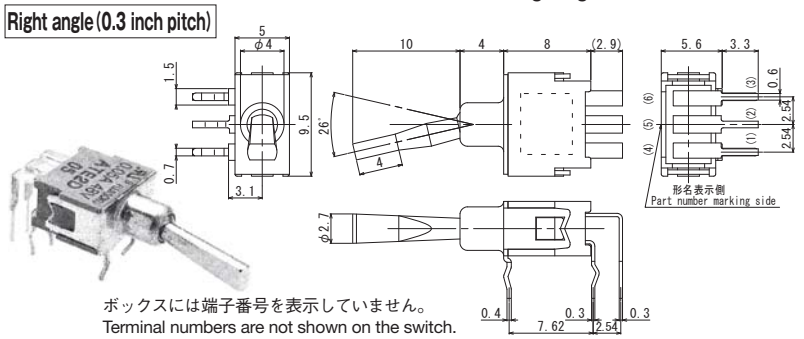

ボックスには端子番号を表示していません。
Terminal numbers are not shown on the switch.

形名 Part No. ＼ スイッチ特性 Switching function	形名表示側から見て Viewed from part No. marking side		
☆ATE2D-6F3-10-Z	ON	—	ON
★ATE2E-6F3-10-Z	ON	OFF	ON
▲ATE2F-6F3-10-Z	ON	—	(ON)
▲ATE2G-6F3-10-Z	(ON)	OFF	(ON)
▲ATE2H-6F3-10-Z	ON	OFF	(ON)
接続端子 Connecting terminals	2−3 5−6	—	2−1 5−4

2極双投/DPDT（取付面よりの高さ5.15mm /Mounting height : 5.15mm）

Right angle (0.3 inch pitch)

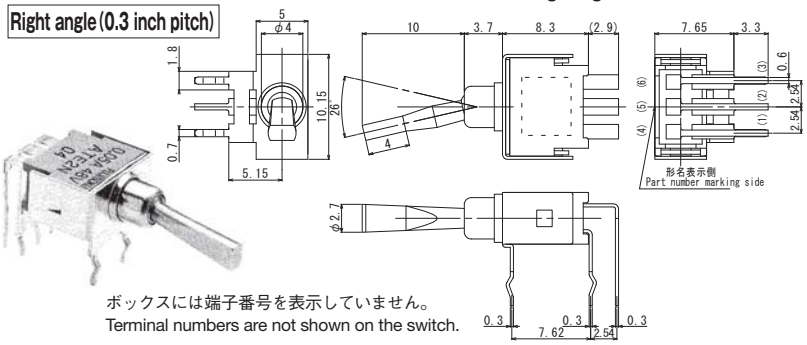

ボックスには端子番号を表示していません。
Terminal numbers are not shown on the switch.

形名 Part No. ＼ スイッチ特性 Switching function	形名表示側から見て Viewed from part No. marking side		
★ATE2N-6F3-10-Z	ON	—	ON
▲ATE2P-6F3-10-Z	ON	OFF	ON
▲ATE2R-6F3-10-Z	ON	—	(ON)
▲ATE2S-6F3-10-Z	(ON)	OFF	(ON)
▲ATE2T-6F3-10-Z	ON	OFF	(ON)
接続端子 Connecting terminals	2−3 5−6	—	2−1 5−4

単極双投/SPDT

Vertical mounting

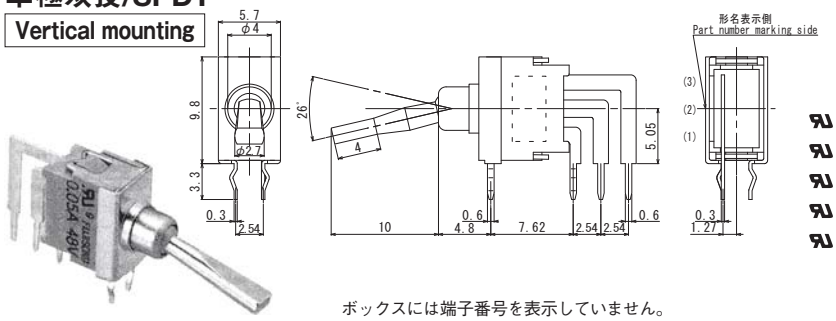

ボックスには端子番号を表示していません。
Terminal numbers are not shown on the switch.

形名 Part No. ＼ スイッチ特性 Switching function	形名表示側から見て Viewed from part No. marking side		
★ATE1D-7F3-10-Z	ON	—	ON
▲ATE1E-7F3-10-Z	ON	OFF	ON
★ATE1F-7F3-10-Z	ON	—	(ON)
▲ATE1G-7F3-10-Z	(ON)	OFF	(ON)
★ATE1H-7F3-10-Z	ON	OFF	(ON)
接続端子 Connecting terminals	2−3	—	2−1

2極双投/DPDT

Vertical mounting

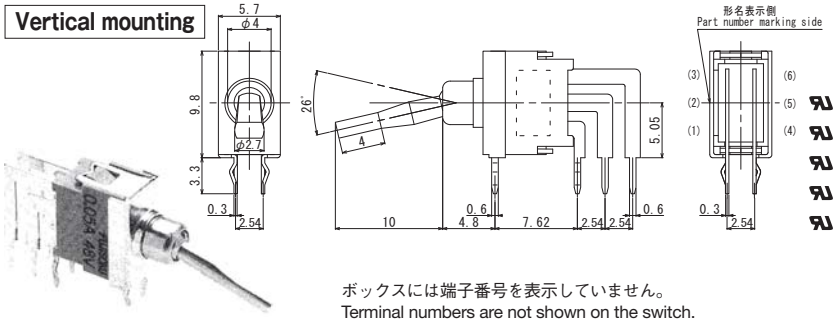

ボックスには端子番号を表示していません。
Terminal numbers are not shown on the switch.

形名 Part No. ＼ スイッチ特性 Switching function	形名表示側から見て Viewed from part No. marking side		
★ATE2D-7F3-10-Z	ON	—	ON
★ATE2E-7F3-10-Z	ON	OFF	ON
★ATE2F-7F3-10-Z	ON	—	(ON)
▲ATE2G-7F3-10-Z	(ON)	OFF	(ON)
▲ATE2H-7F3-10-Z	ON	OFF	(ON)
接続端子 Connecting terminals	2−3 5−6	—	2−1 5−4

★(黒星)は、受注生産品です。　☆(白星)は、準標準品です。　(ON)は、モーメンタリーです。
★：Made to order products.　☆：Semi-standard products.　(ON)：Momentary.

Downloaded from Arrow.com.

ATE-J（Plastic type）

■形名の説明/Part Numbering（樹脂キャップ・ロッカータイプ/Plastic cap・Rocker type）

A TE 2 D — 2 J 3 — 10 — Z

- A：シリーズ記号 Series code
- TE：操作部形状 Actuator shape
- 2：極　数 Number of poles
- D：スイッチ特性 Switching function
- 2：端子形状 Terminal style
- J：操作部形状 Actuator shape
- 3：ブラケット形状 Bracket style
- 10：クリップ機構 Clip mechanism
- Z

記号 Code	種　類 Type
TE	トグルタイプ Toggle type

数字 Fig.	極数 Number of poles
1	単極 1 pole
2	2極 2 poles

記号 Code	スイッチ特性 Switching function
D	ON　－　ON
E	ON－OFF－ON
F	ON　－　(ON)
G	(ON)－OFF－(ON)
H	ON－OFF－(ON)

2極の端子列/2.54ミリ（コンパクトタイプ/Compact type）
Space between terminal rows (Double pole): 2.54 mm
（2極の端子列5.08ミリは有りません
5.08 mm is not available）

数字 Fig.	端子形状 Terminal style
2	P/C 端子 P/C terminal
6	R/A端子(0.3インチピッチ) Right angle (0.3 inch pitch)
7	V/M 端子 Vertical mounting

記号 Code	操作部形状 Actuator shape
J	樹脂ツマミタイプ Plastic Knob type

数字 Fig.	ブラケット Bracket
3	ブラケットなし Without bracket

単極双投/SPDT

PC Straight

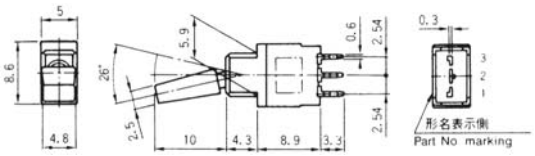

（キャップ取付例
Mount with **CAP**）

形名 Part No. ＼ スイッチ特性 Switching function	形名表示側から見て Viewed from part No. marking side		
☆ATE1D-2J3-10-Z	ON	—	ON
★ATE1E-2J3-10-Z	ON	OFF	ON
▲ATE1F-2J3-10-Z	ON	—	(ON)
▲ATE1G-2J3-10-Z	(ON)	OFF	(ON)
★ATE1H-2J3-10-Z	ON	OFF	(ON)
接続端子 Connecting terminals	2－3	—	2－1

2極双投/DPDT

PC Straight

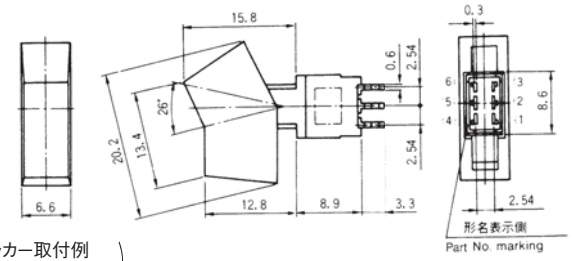

（ロッカー取付例
Mount with **Rocker**）

形名 Part No. ＼ スイッチ特性 Switching function	形名表示側から見て Viewed from part No. marking side		
★ATE2D-2J3-10-Z	ON	—	ON
▲ATE2E-2J3-10-Z	ON	OFF	ON
▲ATE2F-2J3-10-Z	ON	—	(ON)
▲ATE2G-2J3-10-Z	(ON)	OFF	(ON)
▲ATE2H-2J3-10-Z	ON	OFF	(ON)
接続端子 Connecting terminals	2－3 5－6	—	2－1 5－4

単極双投/SPDT

Right angle (0.3 inch pitch)

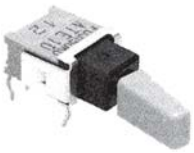

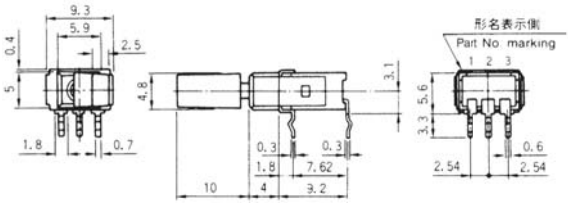

（キャップ取付例
Mount with **CAP**）

形名 Part No. ＼ スイッチ特性 Switching function	形名表示側から見て Viewed from part No. marking side		
★ATE1D-6J3-10-Z	ON	—	ON
▲ATE1E-6J3-10-Z	ON	OFF	ON
▲ATE1F-6J3-10-Z	ON	—	(ON)
▲ATE1G-6J3-10-Z	(ON)	OFF	(ON)
▲ATE1H-6J3-10-Z	ON	OFF	(ON)
接続端子 Connecting terminals	2－3	—	2－1

2極双投/DPDT

Right angle (0.3 inch pitch)

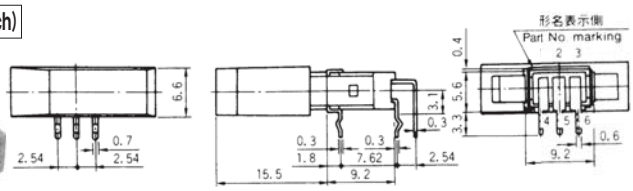

（ロッカー取付例
Mount with **Rocker**）

形名 Part No. ＼ スイッチ特性 Switching function	形名表示側から見て Viewed from part No. marking side		
▲ATE2D-6J3-10-Z	ON	—	ON
▲ATE2E-6J3-10-Z	ON	OFF	ON
▲ATE2F-6J3-10-Z	ON	—	(ON)
▲ATE2G-6J3-10-Z	(ON)	OFF	(ON)
▲ATE2H-6J3-10-Z	ON	OFF	(ON)
接続端子 Connecting terminals	2－3 5－6	—	2－1 5－4

注）
・ツマミは、はんだ付け、洗浄後に取付けて下さい。
・形状、色調は別途ご注文の際、ご指定下さい。
・端子列5.08mmは有りません。

Notes:
・Install the cap/rocker accessory after soldering and cleaning.
・Specify the shape and coloring when ordering.
・Space between terminal rows: 5.08 mm is not available.

●**カラーキャップ**および**ロッカー**は、別売です。
●**Color cap** and **Rocker** accessories are sold separately.

ボックスには端子番号を表示していません。
Terminal numbers are not shown on the switch.

(ON)は、モーメンタリーです。
(ON)：Momentary.

☆(白星)は、準標準品です。
☆：Semi-standard products.

★(黒星)は、受注生産品です。
★：Made to order products.

▲は、お問い合せ品です。
▲：Inquiry products.

Downloaded from Arrow.com.

単極双投/SPDT

Vertical mounting

（キャップ取付例
Mount with **CAP**）

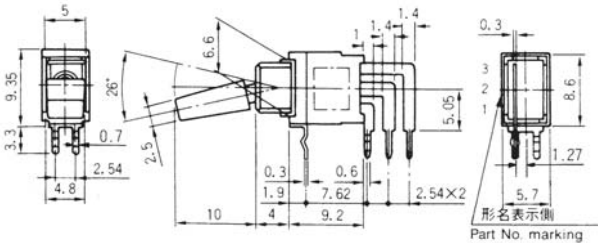

ボックスには端子番号を表示していません。
Terminal numbers are not shown on the switch.

形名 Part No. ＼ スイッチ特性 Switching function	形名表示側から見て Viewed from part No. marking side		
★ATE1D-7J3-10-Z	ON	−	ON
▲ATE1E-7J3-10-Z	ON	OFF	ON
▲ATE1F-7J3-10-Z	ON	−	(ON)
▲ATE1G-7J3-10-Z	(ON)	OFF	(ON)
▲ATE1H-7J3-10-Z	ON	OFF	(ON)
接続端子 Connecting terminals	2−3	−	2−1

2極双投/DPDT

Vertical mounting

（ロッカー取付例
Mount with **Rocker**）

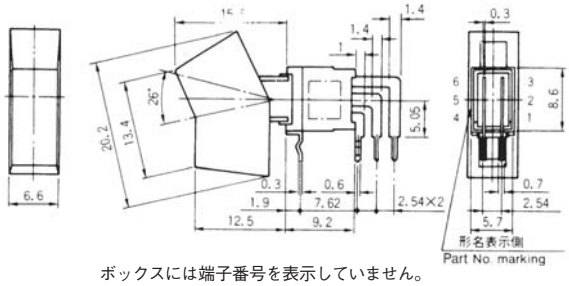

ボックスには端子番号を表示していません。
Terminal numbers are not shown on the switch.

形名 Part No. ＼ スイッチ特性 Switching function	形名表示側から見て Viewed from part No. marking side		
▲ATE2D-7J3-10-Z	ON	−	ON
▲ATE2E-7J3-10-Z	ON	OFF	ON
▲ATE2F-7J3-10-Z	ON	−	(ON)
▲ATE2G-7J3-10-Z	(ON)	OFF	(ON)
▲ATE2H-7J3-10-Z	ON	OFF	(ON)
接続端子 Connecting terminals	2−3 5−6	−	2−1 5−4

■別売付属部品/Optional Accessories

《添付部品/Sold separately》

適用機種/Type	ATE−2J・6J・7J	ATE−2J・6J・7J
部品名/Part name	カラーキャップ/Color Cap	ロッカー/Rocker
寸法図 Dimensions （ポリカーボネート樹脂）	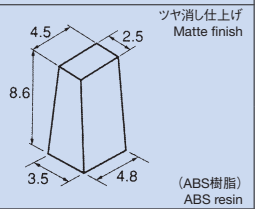 ツヤ消し仕上げ Matte finish （ABS樹脂） ABS resin	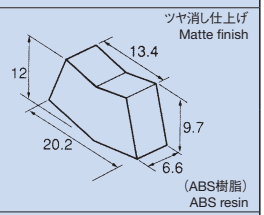 ツヤ消し仕上げ Matte finish （ABS樹脂） ABS resin
白 White	140000050884	140000481541
赤 Red	140000050886	140000481543
黒 Black	140000050885	140000481542

●**ブラケット**をご使用の場合、種類によって異なるプリント基板孔あけ寸法にご注意ください

●PC hole layout is different depending on the type of **Bracket**.

適用機種/Type	ATE−2J
部品名/Part name	ブラケット/Bracket
寸法図 Dimensions	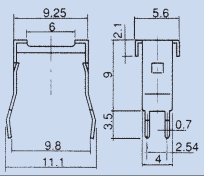
形名 Part number	140000640296

■ATE−J用カラーキャップおよびロッカーの取付方法
Color Cap and Rocker Installation Procedure for ATE−J type

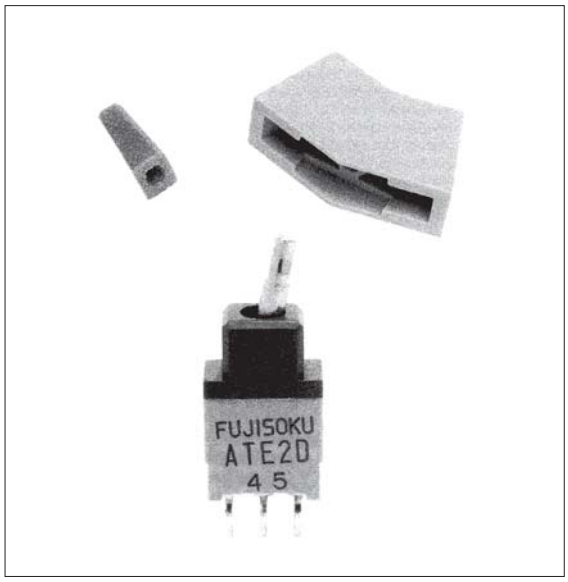

★（黒星）は、受注生産品です。　（ON）は、モーメンタリーです。　は、別売付属部品です。
★：Made to order products.　（ON）：Momentary.　:Optional Accessories.

Downloaded from Arrow.com.

■プリント基板孔あけ寸法/PC Hole Layouts

PC端子/PC terminal

(Top voew)

シリーズ名	ATE−2M·2F·2J	ATE−2M·2F			ATE−2J
取付方法 Installation	ブラケットなし Whithout bracket	別売付属部品ブラケット使用の場合/When optional bracket is used			
		140000640314	140000640315	140000640318	140000640296
単　極 1−pole	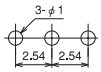	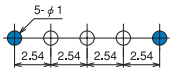	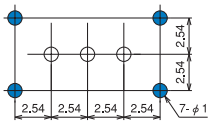	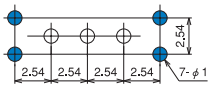	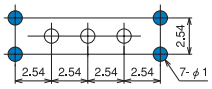
2　極 2−poles 端子列 2.54mm /Tow terminal rows	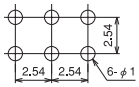	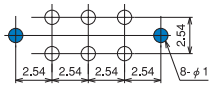	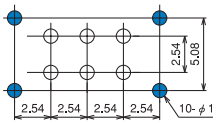	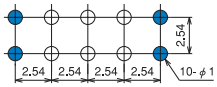	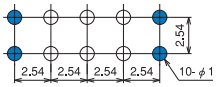
2　極 2−poles 端子列 5.08mm /Tow terminal rows	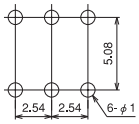	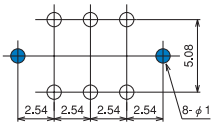	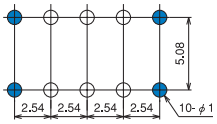	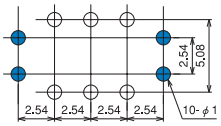	

R/A端子・V/M端子/Right Angle terminal・Vertical Mount terminal

(Top view)

シリーズ名	ATE−5M・5F	ATE−6M・6F・6J	ATE−7M・7F・7J
端子 Terminal	R/A 0.2インチピッチ 0.2−inch pich	R/A 0.3インチピッチ 0.3−inch pich	ヴァーチカル Vertical mount
単　極 1−pole	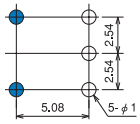	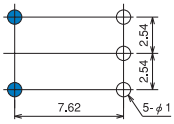	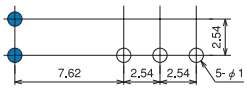
2　極 2−poles	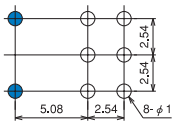	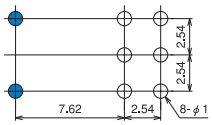	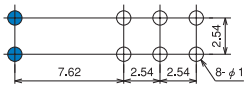

■ブラケット取付寸法/Bracket Mounted Dimensions.

品種名 Type	ATE−2M	ATE−2F
	スタンダード/Standard	フラット/Flat
寸法図 Dimensions	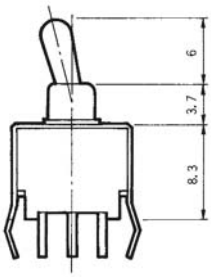	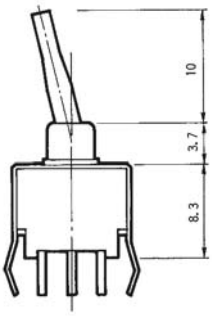

Downloaded from Arrow.com.

■はんだ付け仕様/Soldering Specifications

(1)手付け/Manual Soldering

装　置 ： はんだゴテ

Device ： Soldering iron

380℃, Max.; 3 seconds, Max.

(2)フローライン／Auto Soldering

装　置 ： 噴流式または浸漬式

Device ： Jet wave type or dip type

275℃, Max.; 6 seconds, Max.

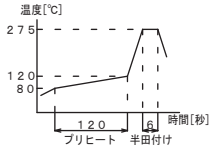

●プリヒートは、80～120℃以下、120秒以内での作業をお願いします。

Pre-heating should be done at temperatures ranging from 80℃ to 120℃ and within 120 seconds

(3)ツマミは、はんだ付け、洗浄後に取付けてください。

Install the cap/rocker accessory after soldering and cleaning.

■洗浄仕様/Flux Cleaning

(1)溶剤は、フッソ系またはアルコール系のものを、ご使用ください。

Solvent : Fluorine or Alcohol type.

(2)半田付け後洗浄する場合は、端子部温度が90℃以下または、常温で5分以上放置後洗浄してください。

Cleaning after soldering should be done after the terminal temperature falls to 90℃ or below, or after leaving the switch for five minutes or longer at room temperature.

■梱包仕様/Packaging Specifications

トレー
Plastick Pack

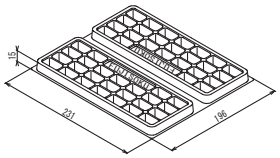

PC端子
PC terminals
: 100 pcs./pack

ライトアングル端子
Right angle terminals
: 50 pcs./pack

トレー
Plastick Pack

バーチカルマウンティング端子
Vertical mounting terminals
100 pcs./pack

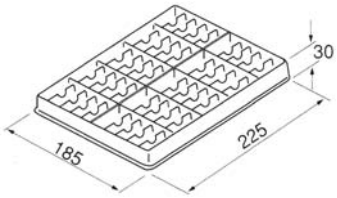

■取り付けについて

●プリント基板はφ1孔のものを使用してください。

●プリント基板へ実装前に端子は曲げないでください。

●スイッチを取り付けた後、スイッチのツマミなどに装置の重量がかかるような置き方は避けてください。

●ツマミには12.7Nを越える荷量を加えないでください。

■Mounting of Switch

●Use PC boards with hole diameter of 1mm.

●Do not bend the terminal pins before mounting the switch on the PC board.

●After mounting the switch, do not place the device in such a way that the device weight will be applied on to the actuator of the switch.

●Do not apply load exceeding 12.7 N to the actuator.

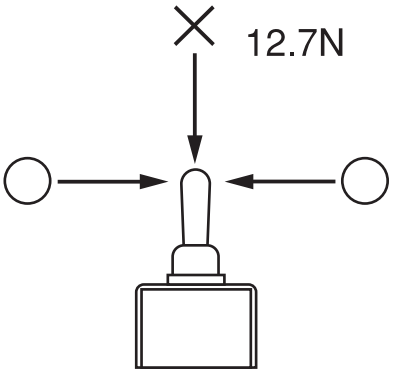

Downloaded from Arrow.com.