Leitungsführung offen (Anlieferungszustand)
with opening cable guide mounted (state at time of supply)

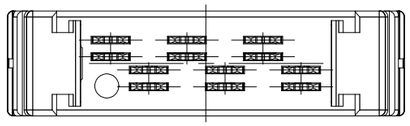

Leitungsführung geschlossen
cable guide pressed on

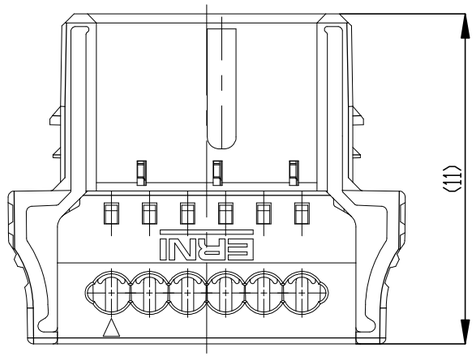

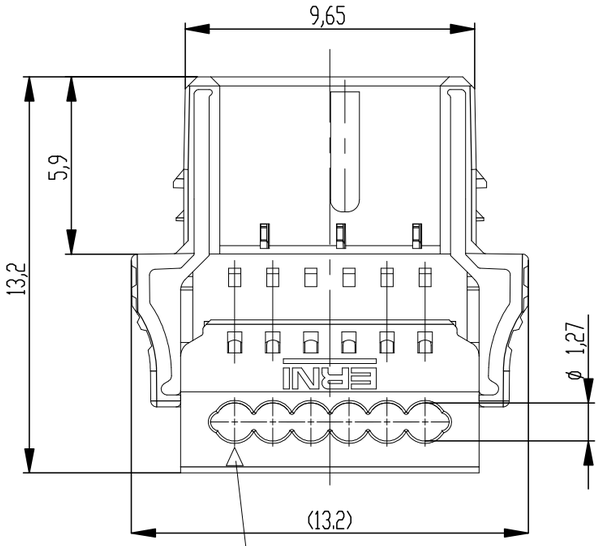

Kontaktbezeichnung
contact marking

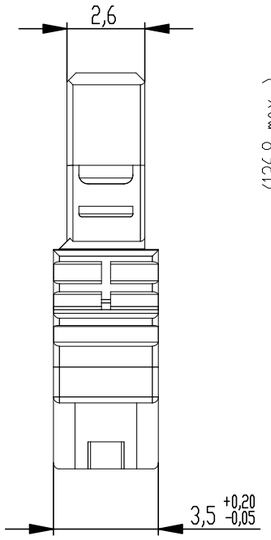

Verpackt in Tray - tray packaging
Verpackungseinheit 115 Stück - packaging unit 115 pcs

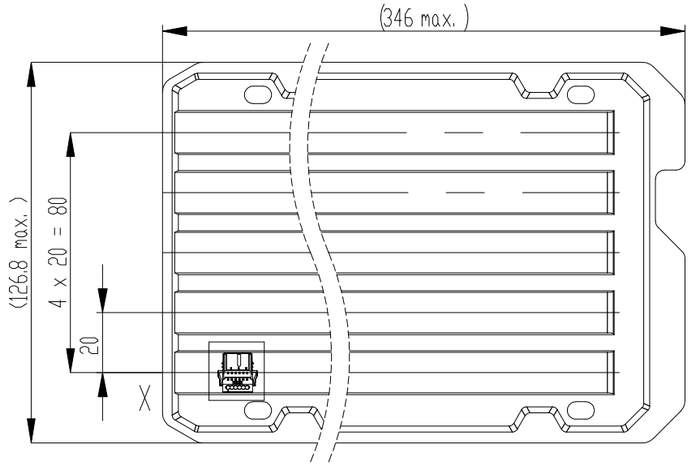

Einzelheit X / detail X
M 2:1 / scale 2:1

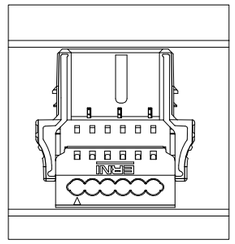

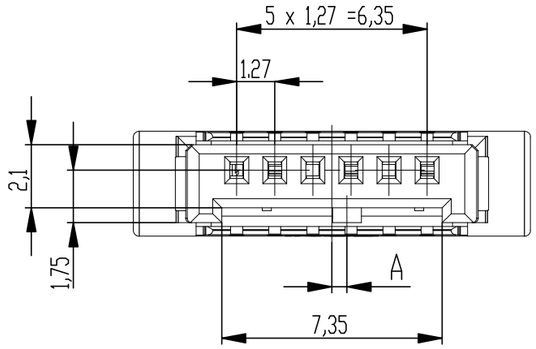

Ident-Nr. part-no.	Codierung coding	Farbe colour	A	Bemerkung remark
524444-E	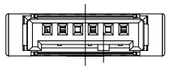	rot red	1,5	
524443-E	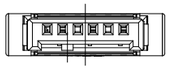	grün green	1,5	
524442-E	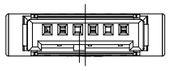	blau blue	0,5	
524441-E	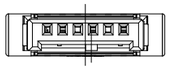	schwarz black	0,5	

Die deutsche Version dieser Zeichnung dient nur zur Erleichterung der Handhabung. Bei Abweichungen von den englischen Original gilt das englische Original.
The german version of this drawing has been offered for convenience only and may deviate from the english original.
In case of any deviation the English version shall prevail.

Weitergabe sowie Vervielfältigung dieses Dokuments, Verwertung und Mitteilung seines Inhalts sind verboten, soweit nicht ausdrücklich gestattet. Zuwiderhandlungen verpflichten zu Schadensersatz. Alle Rechte für den Fall der Patent-, Gebrauchsmuster- oder Geschmacksmustereintragung vorbehalten.
The reproduction, distribution and utilization of this document as well as the communication of its contents to others without express authorization is prohibited. Offenders will be held liable for the payment of damages. All rights reserved in the event of the grant of a patent, utility model or design.

Dimension no.	Tolerances Dim. for Information ISO 8015	All Dimensions in mm	Scale 5:1 Material
Customer drawing: THIS DRAWING IS A CONTROLLED DOCUMENT.	Subject to modification without prior notice. Drawing will not be updated.		ERNI-MicroBridge Female Cable Outlet 90 IDC Type 2 06pin 0,35mm²
c / Index	08.02.2022 / Date	TE Connectivity	C-524440-E Class MCBP
			I A3

Downloaded from Arrow.com.