Alle Rechte vorbehalten/ *All rights reserved*

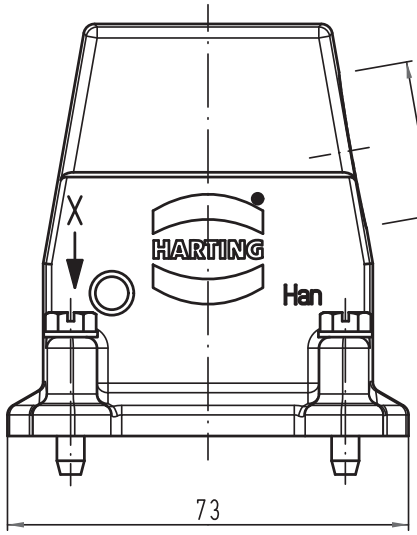

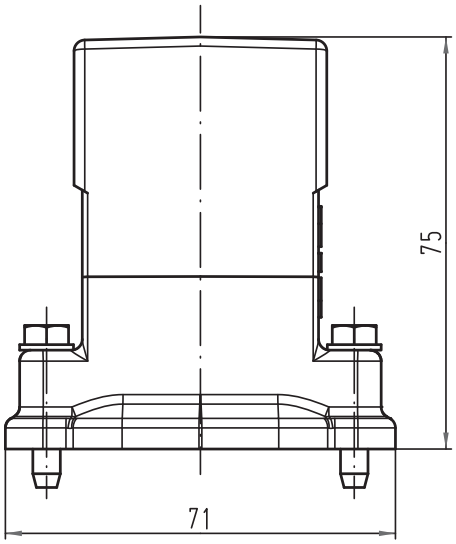

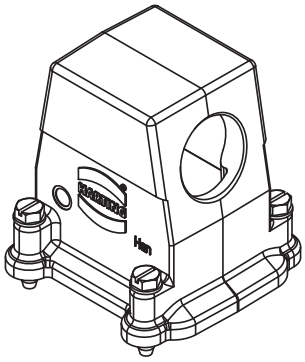

X (2:1)

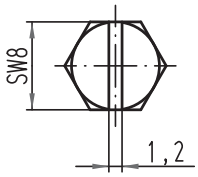

All Dimensions in mm Original Size DIN A 4			Techn. Character.				Nicht tolerierte Maße/ *Free size tolerances*
				Dat.	Name	Maßstab/ *Scale*	Han 6HP-gs-21 Tüllengehäuse *hood*
			Detail.	22.10.10	gru	1:1	
			Insp.		Tie		
			Stand.				
			HARTING Electric GmbH & Co. KG D-32339 Espelkamp				TB 09 39 006 0506
A							Sub. TB 09 39 006 0506 v. 21.07.05
Mod.	Dat.	Name					Blatt/ *page*

Downloaded from Arrow.com.