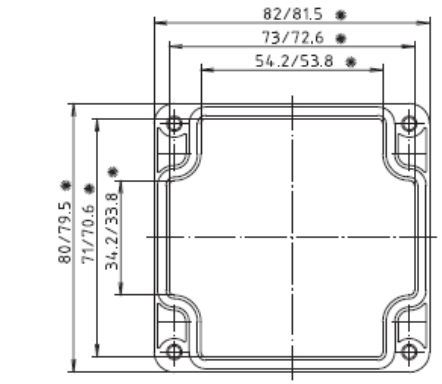

Deckel/*lid*

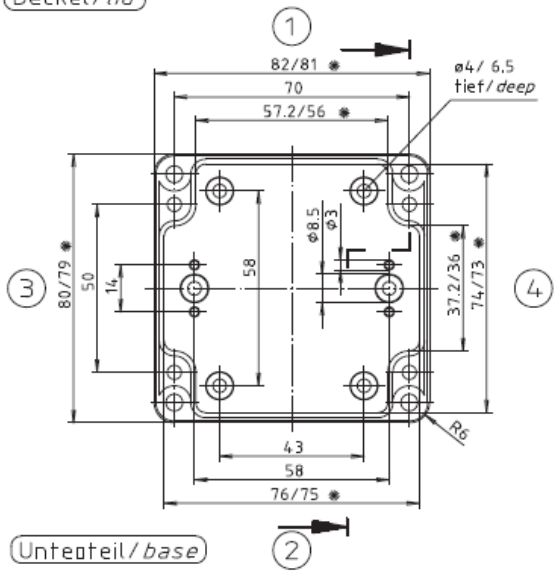

Unterteil/*base*

* = Maß durch Formkonizität nach unten verringert.
Freimaß – Toleranz nach DIN 16901-130/
Dimension reduced at bottom due to conical form.
Tolerances to DIN 16901-130.

Zylinderschraube M4 x 24/10
ähnl. DIN EN ISO 7045/
cylinder screw M4 x 24/10
similar to DIN EN ISO 7045

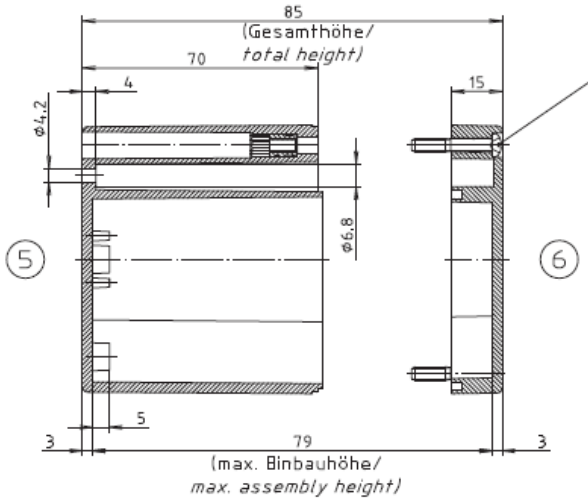

ABS-Gehäuse können durch eine andere Schwindung ca. 0,1–0,25% größer sein als gezeichnete PC-Gehäuse/
Due to a different shrinkage rate of the plastic material, ABS enclosures can be about 0.1 – 0.25% bigger than the PC enclosures shown in the drawing.

DATE 17 MAY 2017	7330 Executive Way Frederick, MD 21704 (301) 696-9411 voice (301) 696-9494 fax	BOPLA
SHEET 1		
Description: ENCLOSURE, STANDARD, ABS 80 X 82 X 85MM, RAL 7035		
SIZE A	DRAWING NUMBER 03225000	REV –

"Schutzvermerk nach DIN ISO 16016 beachten" "Please pay attention to copyright note DIN ISO 16016"

Downloaded from Arrow.com.