THIS DRAWING IS UNPUBLISHED.
VERTRAULICH-UNVEROFFENTLICHTE ZEICHNUNG
© COPYRIGHT 2022 BY -TE CONNECTIVITY
RELEASED FOR PUBLICATION APR 2008
FREI FUER VEROEFFENTLICHUNG
ALL RIGHTS RESERVED.
ALLE RECHTE VORBEHALTEN.

MATED WITH:
PASSEND ZU
SEE NOTES

1-1564416-1 AS SHOWN
1-1564416-1 wie gezeigt

LOC	DIST
A1	-

PROJECT NR.: EGATN0B247

REVISIONS
ANDERUNGEN

P	LTR	DESCRIPTION BESCHREIBUNG	DATE	DWN	APVD
	H2	DETAIL SEE PCN E-16-001359	27APR2016	MAH.	GILC
	H3	DETAIL SEE PCN E-17-000848	19JAN2017	HO.	GILC
	H4	TABLE UPDATE WITH AVAILABLE SLIDES	27JUL2020	MAH.	GILC
	H5	PCN-22-132727	14MAR2022	NS	AW

CUT OFF (SYMMETRIC)
Befestigungsausschnitt (symmetrisch)

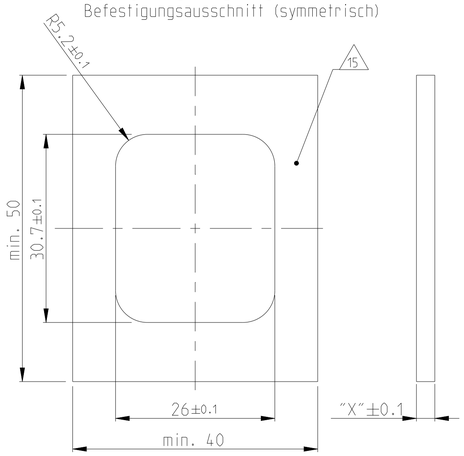

CUT OFF WITH POLARISATION
Befestigungsausschnitt mit Polarisation

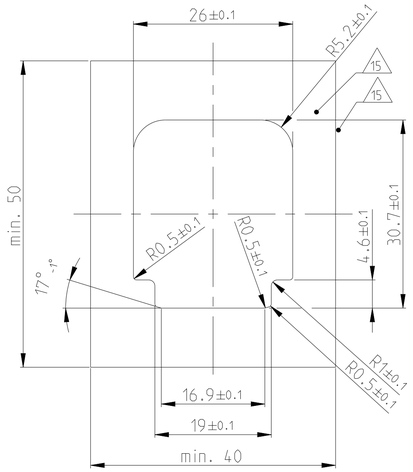

FIXING WITH SLIDE Befestigung mit Schieber	
WALL THICKNESS "X" Wandstaerke "X"	TE ORDER NO. TE Best. Nr.
1.5mm	0-1670720-5
1.6mm	0-1670720-8
2.5mm	0-1670720-2
3.0mm	0-1670720-1
3.5mm	0-1670720-6
4mm	N.N.

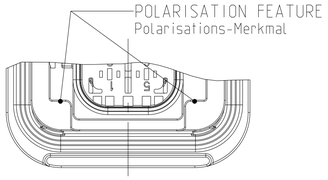

SECTION G-G
Schnitt

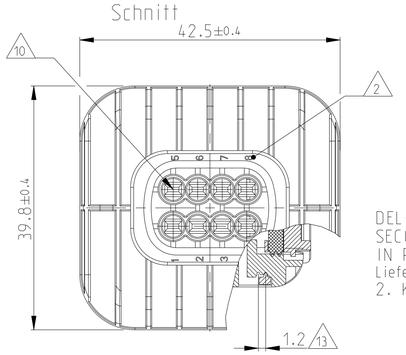

DELIVERY CONDITION:
SECONDARY LOCKING DEVICE
IN PRE-LOCKED POSITION
Lieferzustand:
2. Kontaktsicherung in Vorrastestellung

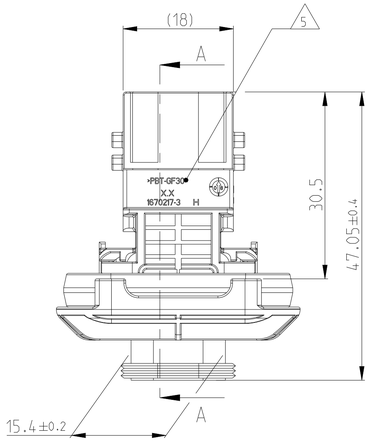

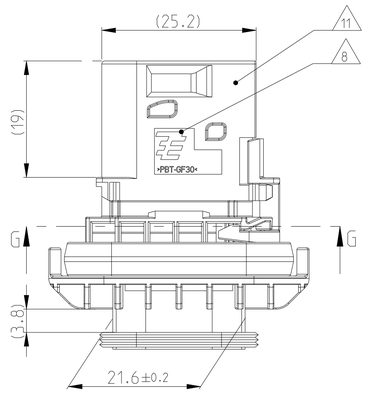

SECTION A-A
Schnitt

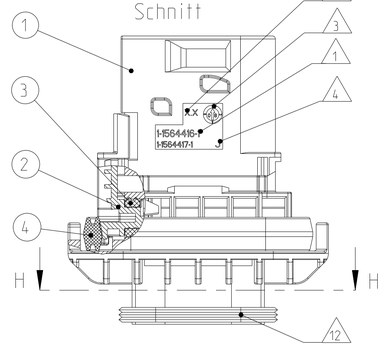

SLIDE FROM BOTH DIRECTIONS MOUNTABLE
Schieber von beiden Seiten montierbar

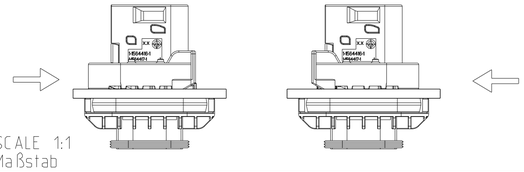

SCALE 1:1
Maßstab

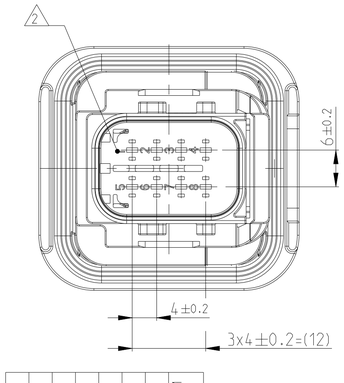

SECTION H-H
Schnitt

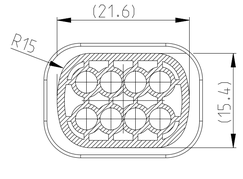

NOTES
Bemerkungen

1. TE ORDER-NO.
TE Bestell-Nr.

2. CAVITY NUMBERING
Kammerbezeichnung

3. PRODUCTION DATE
Produktionsdatum

4. LETTER-INSERT FOR THE REVISION STATUS OF THE MOULD
Schriftsatz fuer Aenderungszustand des Werkzeuges

5. MATERIAL MARKING ACCORDING TO VDA 260
Werkstoffkennzeichnung nach VDA 260

6 BULK PACKAGING IN CORRUGATED BOX
Schuettgut im Versandkarton

7. MOULD CAVITY MARKING
Nestmarkierung

8. TE LOGO
TE Logo

9 SUITABLE COUNTERPART SEE DRAWING: 1418479
passendes Gegenstueck siehe Zeichnung: 1418479

10. CAVITIES MATED WITH TAB 1.6 x 0.6 MM (SWS)
SEE PRODUCT GROUP DRAWING
TE NO: 1355055
MAX. WIRE SIZE: 1.0mm² FLR

WIRE SIZE: 1.5mm² FLR PERMITTED ONLY
IN ASSOCIATION
WITH SINGLE WIRE SEALING PN 0-2287497-1
ALLOWED TEMPERATURE 120 DEGREE CELSIUS

Kontaktkammer passend fuer Flachstecker 1.6 x 0.6 mm (EDS)
siehe Produktgruppenzeichnung
TE Nr: 1355055
max. Drahtgroessenbereich: 1.0mm² FLR

Es ist ein Drahtgroessenbereich von 1.5mm² FLR nur
in Verbindung mit
der Einzelleiterdichtung PN 0-2287497-1
bis zu 120°C zugelassen.

11. INTERFACE ACC. Drawing: 114-18740-1
Kragenanschluss nach Zeichnung: 114-18740-1

12. MATED WITH COVER SEE DRAWING: 1670057, 1670364
Passend zu Kappe siehe Zeichnung: 1670057, 1670364

13. SLIDING DISTANCE OF SECONDARY LOCKING
Verschiebeweg der zweiten Kontaktsicherung

14 MALFUNCTION CAUSED BY LAQUER IS NOT
COVERED BY TE WARRANTY
Funktionsbeeinraechtigung durch LAckieren, liegt nicht
im Einfluss und Gewaehrleistungsumfang von TE

15. SEALING SURFACE CUTOFF
Dichtflaeche Blechausschnitt

SURFACE ROUGHNESS Ra MAX. 1.8µm OR LESS FOR METAL PARTS.
Werkzeugoberflaeche Ra Max. 1.8µm oder weniger fuer Metallteile

SURFACE ROUGHNESS MIN. VDI 3400 - CLASS 24 FOR PLASTIC PARTS.
Werkzeugoberflaeche Min. VDI 3400 - Class 24 fuer Kunststoffteile.

THE FLATNESS MUST BE WITHIN THE TOLERANCE OF THE SHEET.
THEREFORE WITHIN ±0.1MM.
Die Ebenheit muß innerhalb der Toleranz des Blechs liegen bei (±0.1mm)

NO SINK MARKS. EJECTOR. DRAFT. DENTS. SCRATCHES.
RECESSES ON THE SEALING AREA ALLOWED.
Keine Einfallstellen. Auswerfer. Ausformschraegen. Delle.
Kratzer. Absaetze zulaessig.

CODING "A"
Kodierung

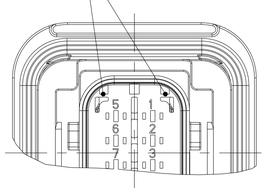

PN: 1-1564416-1

CODING "C"
Kodierung

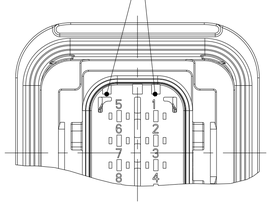

PN: 3-1564416-1

CODING "B"
Kodierung

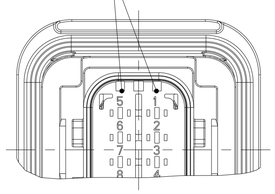

PN: 2-1564416-1

CODING "D"
Kodierung

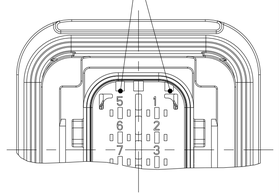

PN: 4-1564416-1

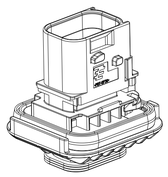

SCALE 1:1
Maßstab

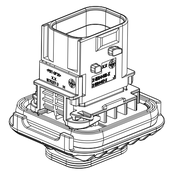

SCALE 1:1
Maßstab

TE ORDER-NO. TE Bestell-Nr.	REV.	NO. OF POS. Polzahl	CODE Kodierung	QUANTITY Stueck						ITEM NO ASSY	DESCRIPTION Beschreibung	COLOUR Farbe	MATERIAL
										1	8POS. TAB HOUSING, CODE "A" 8pol. Flachsteckergehaeuse, Kod. "A"	BLACK schwarz	PBT-GF30 / V-0
										1	8POS. TAB HOUSING, CODE "B" 8pol. Flachsteckergehaeuse, Kod. "B"	GREY grau	PBT-GF30 / V-0
										1	8POS. TAB HOUSING, CODE "C" 8pol. Flachsteckergehaeuse, Kod. "C"	GREEN gruen	PBT-GF30 / V-0
										1	8POS. TAB HOUSING, CODE "D" 8pol. Flachsteckergehaeuse, Kod. "D"	BLUE blau	PBT-GF30 / V-0
										2	SECONDARY LOCKING DEVICE zweite Kontaktsicherung	YELLOW gelb	PBT-GF30 / V-0
										3	SEAL FOR SECONDARY LOCKING Dichtung fuer zweite Kontaktsicherung	WHITE weiss	MVQ
										4	AXIAL SEAL 3.7x3 Achsdichtung 3.7x27	GREEN gruen	MVQ
4-1564416-1	H	8	D	-	-	-	1	1	1	4			
3-1564416-1	H	8	C	-	-	1	-	1	1	3			
2-1564416-1	H	8	B	-	1	-	-	1	1	2			
1-1564416-1	H	8	A	1	-	-	-	1	1	1			

THIS DRAWING IS A CONTROLLED DOCUMENT.
DIESES ZEICHNUNGSDOKUMENT WIRD DURCH APP HECKSPRACHE KONTROLLIERT.
ANDERUNGEN, DIE DEM TECHNISCHEN FORTSCHRITT DIENEN, SIND VORBEHALTEN.
DEN ZWECK LETZTMALIGER ANWENDUNGSSTAND ERFAHREN SIE AUF ANFRAGE.

DIMENSIONS: MASSEINHEITEN: mm
TOLERANCES UNLESS OTHERWISE SPECIFIED: ALLGEMEINTOLERANZEN
0 PLC ±
1 PLC ±
2 PLC ±
3 PLC ±
4 PLC ±
ISO 8015 DIN 16901-140
ANGLES/WINKEL ±2°
MATERIAL: SEE TABLE siehe Tabelle
FINISH/OBERFLAECHE/FARBE: SEE TABLE siehe Tabelle

DWN	S.Jaeger	16APR2008
CHK	J.Granzow	21APR2008
APVD	C.Eberwein	23APR2008
PRODUCT SPEC PRODUKTSPEZ.	108-94020	
APPLICATION SPEC VERARBEITUNGSSPEZ.	114-18756	
WEIGHT GEWICHT	23.8 g	

TE Connectivity

NAME: 8POS.TAB 1.6x0.6 TAB HSG, ASSY
8pos.TAB 1.6x0.6, Flachsteckergehaeuse
HS HEAVY DUTY SEALED CONNECTOR SERIES - GROUP C

SIZE	CAGE CODE	DRAWING NO ZEICHNUNGS-NR.	RESTRICTED TO NUR FUER
A1	00779	C-1564416	-

CUSTOMER DRAWING /KUNDENZEICHNUNG | SCALE MASSSTAB 2:1 | SHEET BLATT 1 OF VON 1 | REV. H5

4805 (3/11)

Downloaded from Arrow.com.