THIS DRAWING IS UNPUBLISHED. RELEASED FOR PUBLICATION 2016
© COPYRIGHT 2016 TE Connectivity Germany GmbH ALL RIGHTS RESERVED.

PROJECT NO. PRJ-17-000903686

REVISIONS

F	LTR	DESCRIPTION	DATE	DWN	APVD
	A2	NEW DRAWING	10JAN2019	SK	KK

2320201-1 COD-A AS SHOWN
wie gezeichnet

A-A

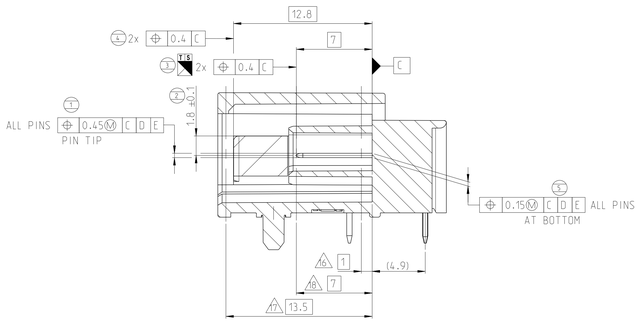

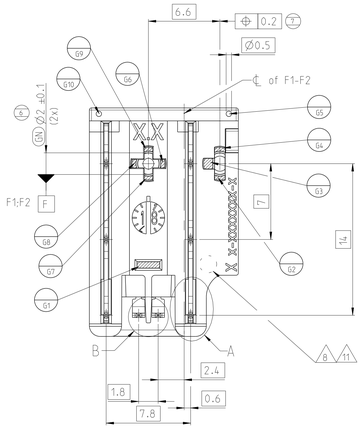

A
20:1

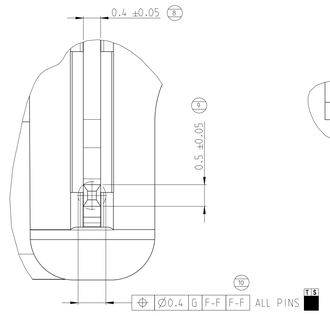

B
20:1

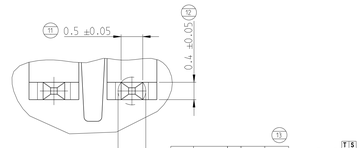

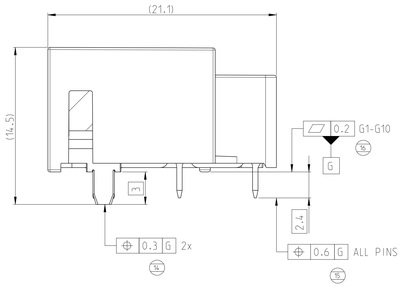

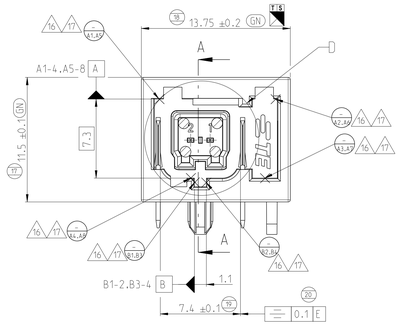

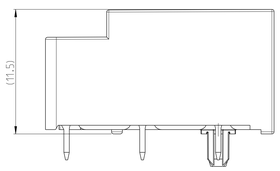

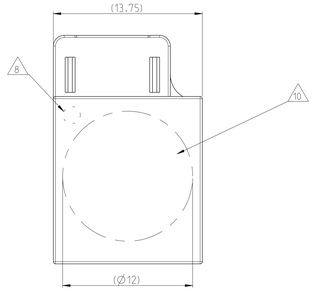

D
10:1

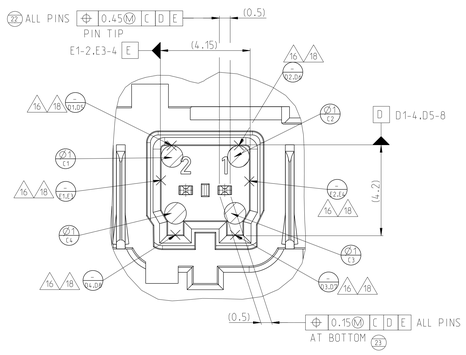

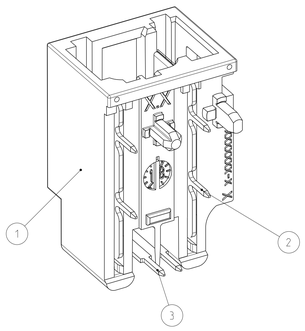

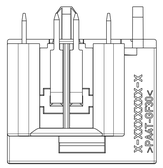

NOTES
Bemerkungen

1 PRESS OUT FORCE FOR NANOMQS CONTACT >15N WITH FEED RATE 25mm/min
Kontaktausdrueckkraft fuer NanoMQS Kontakt >15N mit Vorschubgeschwindigkeit 25mm/min

2 INTERFACES ACC. TO 208-18006. REV. A2. 14AUG2018
Schnittstellen nach 208-18006. REV. A2. 14AUG2018

3 SOLDERING PROCESS: LEAD-FREE REFLOW SOLDERING IN REFERENCE TO JEDEC J-STD-020D
Loetprozess: Bleifreies Loeten in Anlehnung an die JEDEC J-STD-020D

4 TOLERANCES ACC. TO DIN EN ISO 8015. DIN EN ISO 14405-1
GENERAL TOL. ACC. TO DIN 16742 TG5. EXCEPT ANGLE DIM. (SEE TITLE BLOCK)
Tolerierung nach DIN EN ISO 8015. DIN EN ISO 14405-1
Allgemeintoleranzen nach DIN 16742 TG5. ausser Winkelmasse (siehe Schriftkopf)

5 PACKAGING IN TAPE & REEL ACC. TO V2320201
Verpackung in Tape & Reel nach V2320201

6 CONTACT SURFACE SOLDER SIDE 3-8µm Sn OVER 1-2.5µm Ni
Kontaktoberflaeche Loetseitig 3-8µm Sn ueber 1-2.5µm Ni

7 FOR MISSING DIMENSION SEE CAD-MODEL X-2320201-X. REV. A
Fehlende Masse sind dem CAD-Model X-2320201-X. Rev. A zu entnehmen

8 GOOD PART MARKING PUNCH MARKED
Gutteilmarkierung Koernerpunkt

9 ELECTRICAL 100% FINAL INSPECTION FOR CONTINUITY AND SHORT CIRCUIT
AS WELL AS EXISTENCE OF ALL CONTACTS
Elektrische 100% Endpruefung auf Durchgang und Kurzschluss.
sowie das Vorhandensein aller Kontakte

10 VACUM GRIP AREA FREE OF BURR AND EJECTOR PINS
Ansaugflaeche frei von Grat und Auswerferstiften

11 COLOURED IDENTIFICATION MARK FOR C-SAMPLES
Farbliche Markierung fuer C-Muster

12 HEADER FULFILL RF-REQUIREMENTS UP TO 1GHz ACC. TE SPEC. 108-94509. ALSO MANDATORY IS A PCB COPPER LAYER ACC. TO TE SPEC. 114-94448
Der Header erfuellt die RF-Anforderungnen bis zu 1 GHz nach TE Spez. 108-94509. Ebenfalls notwending ist eine Leiterplatten Kupferschicht nach TE Spec. 114-94448

13 HEADER FULFILL RF-REQUIREMENTS UP TO 100 Mhz ACC. TE SPEC 108-94414
Der Header erfuellt die RF-Anforderungen bis zu 100MHz nach TE Spez.108-94414

14 APPLICATION SPECIFICATION ACC. TO 114-94448
Anwendungspezifikation TE Spez. 114-94448

15 Corresponding mating connector see drawing C-2302510 or C-2302454 and Product Spec. 108-94568
Passender Gegenstecker siehe Zeichnung C-2302510 or C-2302454 und Produktspez. 108-94568

16 REFERENCE POINTS A1-A4. B1-B2. D1-D4. E1-E2 TO BE TAKEN IN SHOWN HEIGHT
Bezugspunkte A1-A4. B1-B2. D1-D4. E1-E2 sind in angegebener Hoehe zu ermitteln

17 REFERENCE POINTS A5-A8. B3-B4 TO BE TAKEN IN SHOWN HEIGHT
Bezugspunkte A5-A8. B3-B4 sind in angegebener Hoehe zu ermitteln

18 REFERENCE POINTS D5-D8. E3-E4 TO BE TAKEN IN SHOWN HEIGHT
Bezugspunkte D5-D8. E3-E4 sind in angegebener Hoehe zu ermitteln

COLOR - BLACK 2320201-1_COD_A AS SHOWN wie gezeichnet	COLOR - WHITE 2320201-2_COD_B AS SHOWN wie gezeichnet	COLOR - BLUE 2320201-3_COD_C AS SHOWN wie gezeichnet	COLOR - BEIGE 2320201-7_COD_J AS SHOWN wie gezeichnet	COLOR - WATER BLUE 2320201-9_COD_Z AS SHOWN wie gezeichnet
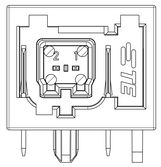	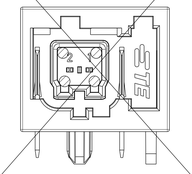	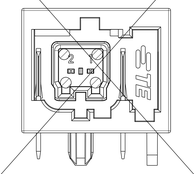	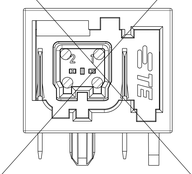	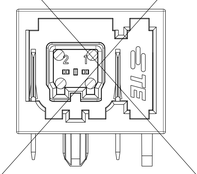

RECOMMENDED PCB LAYOUT / Empfohlenes PCB Layout
CUSTOMER IS RESPONSIBLE FOR LAYOUT/ Kunde ist fuers Layout verantwortlich

0.1
ALL HOLES

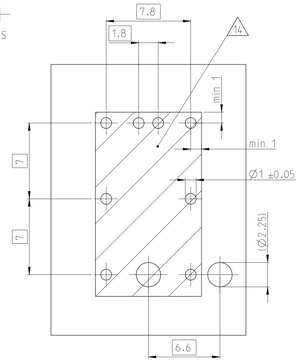

100% Inspection
100% Pruefung

Cmk>= 1.67
Cmk>= 1.67

GAUGE INSPECTION
Lehren Pruefung

TE ORDER NO.	WEIGHT(g)	COLOR	CODING	REV	QTY.	DESCRIPTION	MATERIAL	POS.
2320201-1	2.98	BLACK	A	A	2	Nano MQS TAB 90° Sn	Cu-Alloy	3
					2	Shield	Cu-Alloy	2
					1	1 Port 90° HSG COD. A	PA4T-GF30	1

THIS DRAWING IS A CONTROLLED DOCUMENT.
DIMENSIONS: mm
TOLERANCES UNLESS OTHERWISE SPECIFIED: ± PLC ± PLC ± PLC ANGLES ±4°
MATERIAL – – –
FINISH – – –
DWN A.Burkhard 12MAY2017
CHK A.Burkhard 15MAY2017
APVD –
PRODUCT SPEC –
APPLICATION SPEC –
WEIGHT –
CUSTOMER DRAWING

TE Connectivity

NAME 1 PORT HEADER ASSY
1 Port Header ASSY
–

SIZE A0 | CAGE CODE 00779 | DRAWING NO C-2320201 | RESTRICTED TO –
SCALE 5:1 | SHEET 1 OF 1 | REV A2

4806 (3/13)
Downloaded from Arrow.com.