THIS DRAWING IS UNPUBLISHED: ~~RELEASED FOR PUBLICATION~~ 2017
© COPYRIGHT 2017 TE Connectivity Germany GmbH ALL RIGHTS RESERVED.

Project-Number PRJ-17-000901778

REVISIONS

P	LTR	DESCRIPTION	DATE	DWN	APVD
	A2	ECR-18-003408	02MAR2018	AN	AB
	A3	ECR-18-006178	23APR2018	AN	KK
	A4	ECR-19-006064	24APR2019	SK	KK
	A5	PCN-22-142062	07JUL2022	FRAN	SCHO

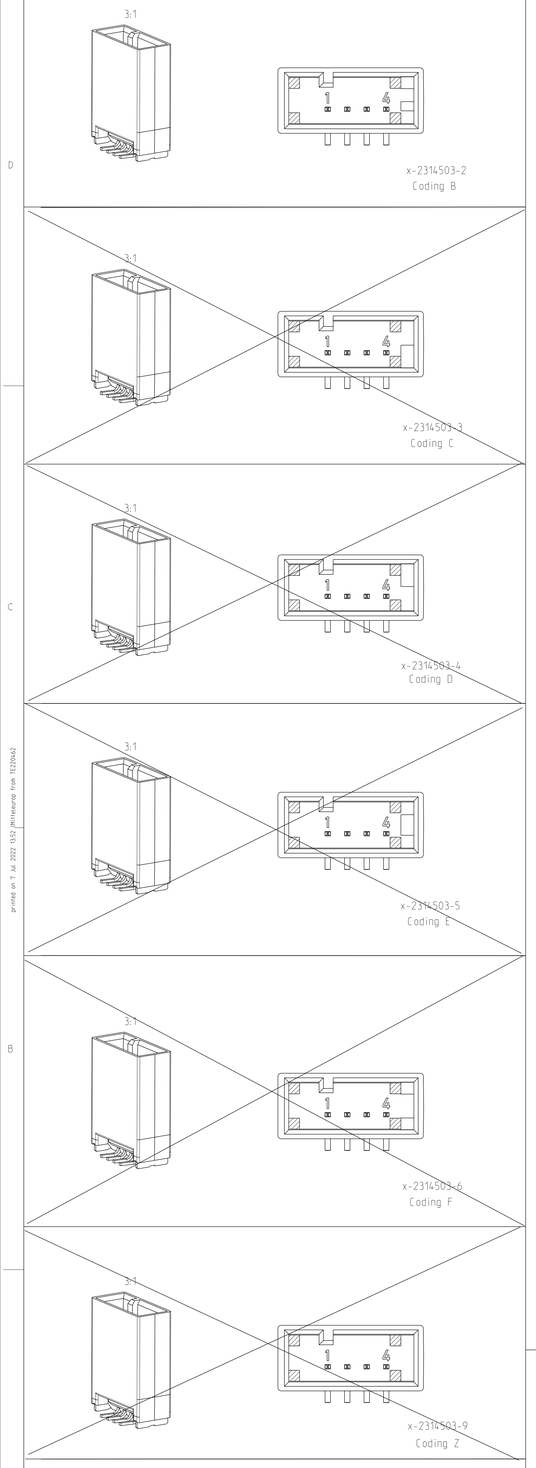

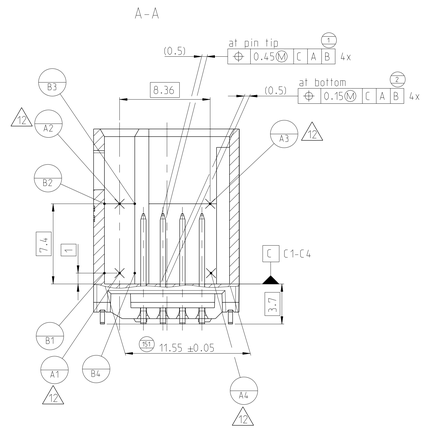

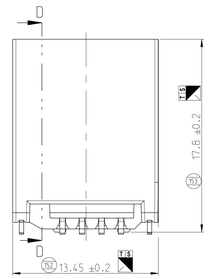

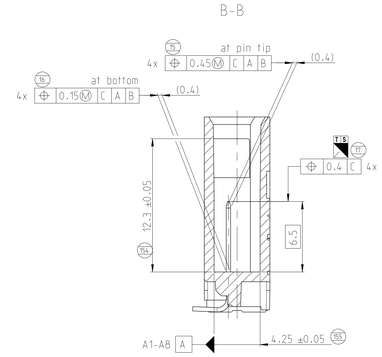

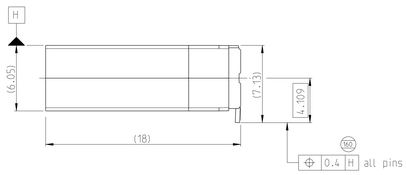

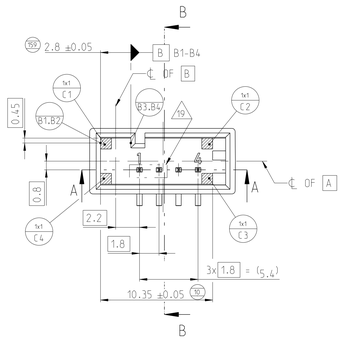

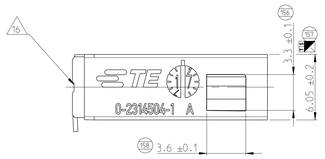

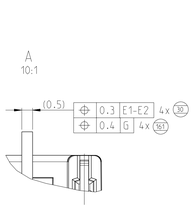

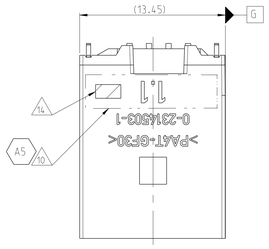

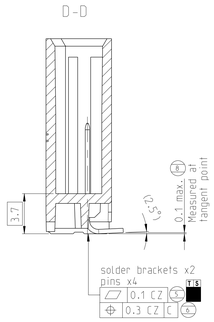

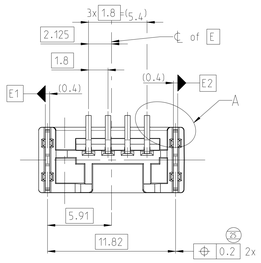

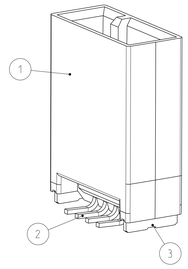

NOTES
Bemerkungen

(201) 1 PRESS OUT FORCE FOR NANOMQS CONTACT >15N WITH FEED RATE 25mm/min
Kontaktausdrueckkraft fuer NanoMQS Kontakt >15N mit Vorschubgeschwindigkeit 25mm/min

(202) 2 PRESS OUT FORCE FOR SOLDER BRACKET >60N WITH FEED RATE 25mm/min
Kontaktausdrueckkraft fuer Loetblech >60N mit Vorschubgeschwindigkeit 25mm/min

(203) 3 INTERFACES ACC. TO 208-18060, REV. A1 AND 114-94000-17, REV. B1
Schnittstellen nach 208-18060, Rev. A1 und 114-94000-17, Rev. B1

(204) 4 INTERFACE IS NOT PART OF PPAP; TE CONNECTIVITY IS RESPONSIBLE FOR CONNECTOR SYSTEM
Schnittstelle ist nicht Bestandteil des PPAP, TE Connectivity ist verantwortlich fuer Stecksystem

(205) 5 TOLERANCES ACC. TO DIN EN ISO 8015, DIN EN ISO 14405-1
GENERAL TOL. ACC. TO DIN 16742 TG5, EXCEPT ANGLE DIM. (SEE TITLE BLOCK)
Tolerierung nach DIN EN ISO 8015, DIN EN ISO 14405-1
Allgemeintoleranzen nach DIN 16742 TG5, ausser Winkelmasse (siehe Schriftkopf)

(206) 6 PACKAGING IN TAPE & REEL ACC. TO V2314503
Verpackung in Tape & Reel nach V2314503

(207) 7 SOLDER BRACKET SURFACE 3-8µm Sn OVER 1.0-2.5µm Ni
Loetblechoberflaeche 3-8µm Sn ueber 1.0-2.5µm Ni

(208) 8 CONTACT SURFACE SOLDER SIDE 3-8µm Sn OVER 1.0-2.5µm Ni, MATING SIDE Sn ACC. 114-94201
Kontaktoberflaeche Loetseitig 3-8µm Sn ueber 1.0-2.5µm Ni, Steckseite Sn nach 114-94201

(209) 9 FOR MISSING DIMENSION SEE CAD-MODEL 2314503.
Fehlende Masse sind dem CAD-Model 2314503. zu entnehmen

A5 (210) 10 AREA OF GOOD PART MARKING: WITH PUNCH MARK OR LASER MARKING
Bereich der Gutteilmarkierung: Mit Koernerpunkt oder Lasermarkierung

(211) 11 ELECTRICAL 100% FINAL INSPECTION FOR CONTINUITY AND SHORT CIRCUIT AS WELL AS EXISTENCE OF ALL CONTACTS
Elektrische 100% Endpruefung auf Durchgang und Kurzschluss, sowie das Vorhandensein aller Kontakte

(212) 12 REFERENCE POINTS A5,6,7,8 ARE ON OPPOSITE SITE OF A1,2,3,4
Bezugspunkte zu A5,6,7,8 auf gegenueberliegender Seite von A1,2,3,4

(213) 13 SOLDERING PROCESS: LEAD-FREE REFLOW SOLDERING IN REFERENCE TO JEDEC J-STD-020D
Loetprozess: Bleifreies Loeten in Anlehnung an JEDEC J-STD-020D

(214) 14 COLOURED IDENTIFICATION MARK FOR C-SAMPLES
Farbliche Markierung fuer C-Muster

(215) 15 -
-

(216) 16 CUT OUT WITH PLAIN STAMPING EDGES
Ausschnitt mit blanken Stanzkanten

(217) 17 POSITION OF HOUSING PN, REVISION AND MATERIAL MARKING MAY DIFFER FROM SERIES TO PRE-SERIES
Position der Gehause-PN, Revision und Materialkennzeichnung abweichend von Serie zu Vorserie

(218) 18 FURTHER VARIANT SEE FAMILY DRAWING 2331612
Weitere Varianten siehe Familien Zeichnung 2331612

(219) 19 PINS OPTIONAL ALLOWED, BUT AT CPA-CONNECTOR WITHOUT ELECTRIC FUNCTION
Pins optional zulaessig, aber bei CPA-Stecker ohne elektrische Funktion

POSSIBLE PCB LAYOUT
CUSTOMER IS RESPONSIBLE FOR LAYOUT
Moegliches Leiterplattenlayout
Kunde ist fuer Leiterplattenlayout verantwortlich

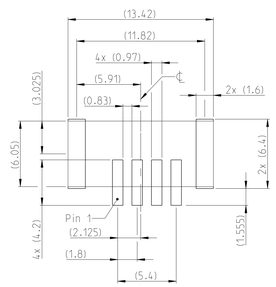

SERIES												
x- -1	x- -2	x- -3	x- -4	N/A	N/A	x- 9	PN: 2282152 - suitable Receptacle Housing w/o CPA					
x- -1	X- -2	N/A	N/A	N/A	N/A	x- 9	PN: 2333102 - suitable Receptacle Housing w/ CPA					
2	2	2	2	2	2	2	Solder Brackets	-	A	Copper-Alloy	(7)	-	3
4	4	4	4	4	4	4	NanoMQS Pin	-	A	Copper-Alloy	(7)	-	2
-	-	-	-	-	-	1	4pos Header Assy	Z	A	PA4T-GF30	waterblue	5021	1
-	-	-	-	-	1	-	4pos Header Assy	F	A	PA4T-GF30	brown	tbd	1
-	-	-	-	-	-	-	4pos Header Assy	E	A	PA4T-GF30	green	tbd	1
-	-	-	-	-	-	-	4pos Header Assy	D	A	PA4T-GF30	claret-violet	4004	1
-	-	-	-	-	-	-	4pos Header Assy	C	A	PA4T-GF30	blue	5005	1
-	1	-	-	-	-	-	4pos Header Assy	B	A	PA4T-GF30	nature	-	1
1	-	-	-	-	-	-	4pos Header Assy	A	A	PA4T-GF30	black	9011	1
							DESCRIPTION	COD.	REV.	MATERIAL	SURFACE/ COLOR	RAL (similar)	POS.
A	A	A	A	A	A	A	Assy. REV.						
0-x-1	0-x-2	0-x-3	0-x-4	0-x-5	0-x-6	0-x-9	TE PART NUMBER						
1.08	1.08	1.08	1.08	1.08	1.08	1.03	Theoretical weight (g)						

0-2314503-1 AS SHOWN
wie gezeichnet

THIS DRAWING IS A CONTROLLED DOCUMENT.

100% Inspection
cmk >= 1.67
Gauge Inspection

DIMENSIONS: mm
MATERIAL: -
-

TOLERANCES UNLESS OTHERWISE SPECIFIED:
PLC ±
2 PLC ±0.5
3 PLC ±0.3
4 PLC ±0.1
ANGLES ±1°
FINISH -
-

DWN AJAY NAIK 03JAN2017
CHK Kareppa K 03JAN2017
APVD A. Burkhard -
PRODUCT SPEC 108-94871 A5
APPLICATION SPEC - -
WEIGHT SEE TABLE
CUSTOMER DRAWING

TE Connectivity

NAME 4pos NanoMQS 180 DEG SMD, Assembly

SIZE	CAGE CODE	DRAWING NO	RESTRICTED TO
A0	00779	C-2314503	-

SCALE 5:1 SHEET 1 OF 1 REV A5

printed on 7 Jul 2022 13:52 (Mitteilung from TE220642)
4806 (3/13)
Downloaded from Arrow.com.