THIS DRAWING IS UNPUBLISHED. RELEASED FOR PUBLICATION 2013
VERTRAULICHE UNVEROEFFENTLICHTE ZEICHNUNG FREI FUER VEROEFFENTLICHUNG
© COPYRIGHT 2013 Tyco Electronics AMP GmbH ALL RIGHTS RESERVED. ALLE RECHTE VORBEHALTEN.

MATED WITH: 1703930
PASSEND ZU:

PROJEKT NR.: -

REVISIONS
AENDERUNGEN

P	LTR	DESCRIPTION BESCHREIBUNG	DATE	DWN	APVD
	B	ECR-16-016602	23NOV2016	SM	AL

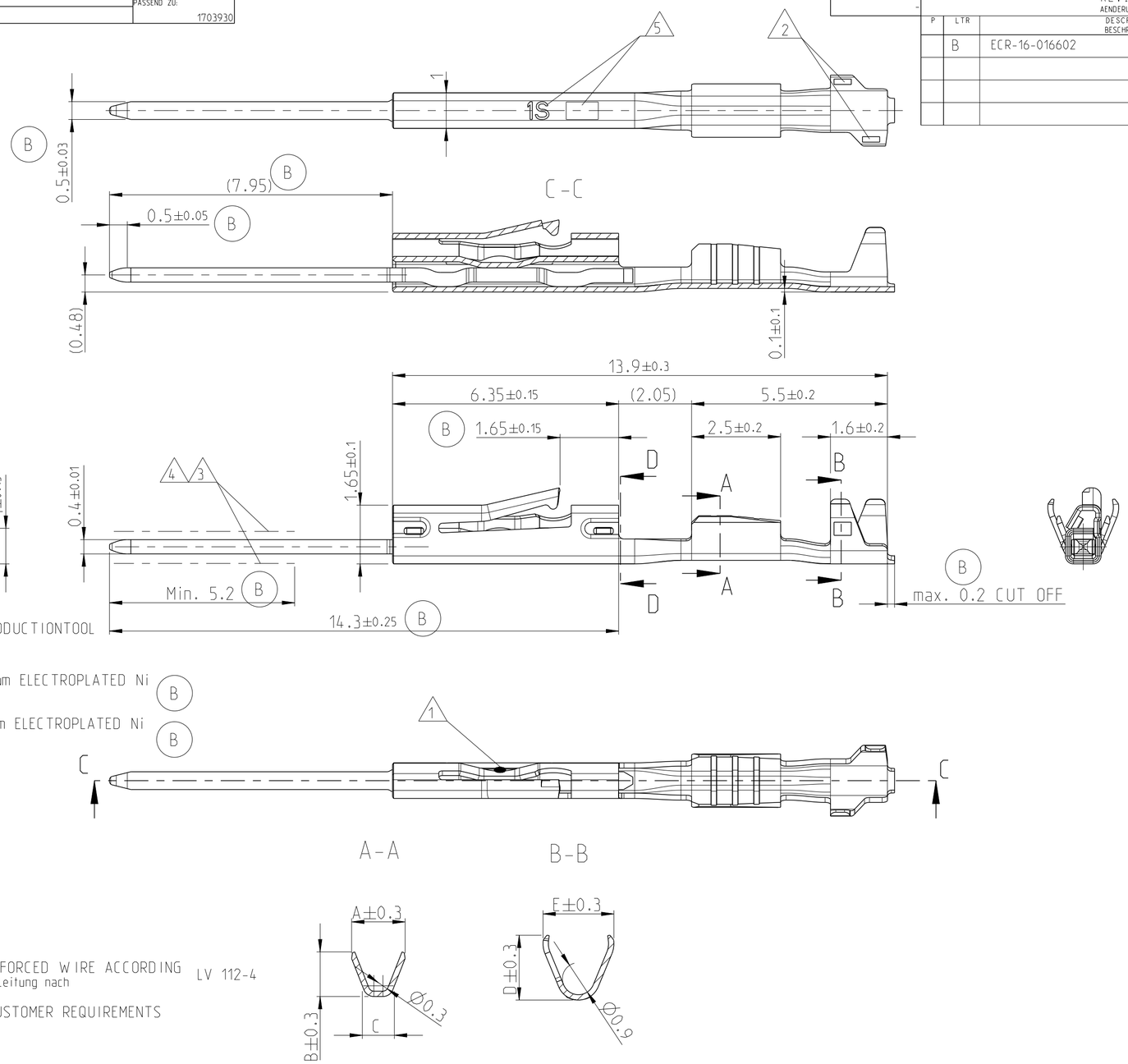

NOTES
Bemerkungen

1 LASER WELDED
Lasergeschweisst

2 REVISION STATUS, MANUFACTURING LOCATION CODE AND CODE OF PRODUCTIONTOOL
Revisionsstand, Produktionsstandortcode und Werkzeugcode

3 CONTACT AREA TAB 1-5µm SELECTIV ELECTROPLATED SILVER OVER 1-3µm ELECTROPLATED Ni
Kontaktzone 1-5µm selektiv galvanisch versilbert ueber 1-3µm galvanisch Ni

4 CONTACT AREA TAB 1-3µm SELECTIV ELECTROPLATED TIN OVER 1-2.3µm ELECTROPLATED Ni
Kontaktzone 1-3µm selektiv galvanisch verzinnt ueber 1-2.3µm galvanisch Ni

5 VARIANTS MARKING AND DATE CODE
Varianten Markierung und Datumscode

6 STANDARD CONTACT EXTRACTION TOOL
Standard Kontaktentriegelungswerkzeug TE 1355968-1

7 THE MANUFACTURER CAN CHANGE DETAILS OF THE DESIGN
Einzelheiten der Ausfuehrung bleiben dem Hersteller ueberlassen

8 ONLY THE GERMAN-LANGUAGE VERSION SHALL BE BINDING
Massgebend ist der deutsche Text

9 FOR FLR-CONDUCTOR ACCORDING TO DIN 72551-6 AS WELL AS REINFORCED WIRE ACCORDING LV 112-4
Nur fuer FLR-Leitungen nach sowie zugverstaerke Leitung nach

10 PROCESSING ACCORDING TO TE SPECIFICATION AND CORRESPONDING CUSTOMER REQUIREMENTS
Verarbeitung nach TE Spezifikation und entsprechenden Kundenvorschriften

1-...-1 /-3 AS SHOWN
wie gezeichnet

A-A

B-B

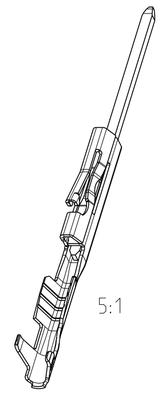

ORDER NO. Bestell-Nr. STRIP Bandware	REV	WIRE RANGE Drahtgroessen-bereich (mm²)	INSULATION-Ø Isolation-Ø (mm)	BODY Kontaktkoerper	TAB Flachstecker	Markierung MARKING 5	BODY Kontaktkoerper	TAB Flachstecker	WIRE CRIMP Draht-Crimp	INSULATION CRIMP Isolationscrimp
				MATERIAL Werkstoff			SURFACE Oberflaeche			
1-2236905-3	B	0.22...0.35	0.95...1.30	CuSn8	CuSn8	2S	TIN PLATED verzinnt	3	A = 1.7 B = 1.5 C = 1.05	D = 2.0 E = 2.0
1-2236905-1	B			CuSn8	CuSn8	2	TIN PLATED verzinnt	4		
2236905-3	B	0.13...0.17	0.85...1.10	CuSn8	CuSn8	1S	TIN PLATED verzinnt	3	A = 1.6 B = 1.3 C1 = 0.9	D = 1.9 E = 2.0
2236905-1	B			CuSn8	CuSn8	1	TIN PLATED verzinnt	4		

1471-9 (3/13)

TOLERANCING ISO 8015
TOLERIERUNG ISO 8015

DIESE ZEICHNUNG IST EIN KONTROLLIERTES DOKUMENT.
BEMASSUNGEN UND TOLERANZEN GEMAESS GPS (ISO STANDARDS).

THIS DRAWING IS A CONTROLLED DOCUMENT.
DIMENSIONING AND TOLERANCING PER GPS (ISO STANDARDS).

DIMENSIONS: MASSEINHEITEN: mm

TOLERANCES UNLESS OTHERWISE SPECIFIED: ALLGEMEINTOLERANZEN
0 PLC ±-
1 PLC ±-
2 PLC ±- ±0.15
3 PLC ±-
4 PLC ±-
ANGLES/WINKEL ±1°

MATERIAL: SEE TABLE -
FINISH/OBERFLAECHE/FARBE: SEE TABLE -

DWN S. G. 27.02.2014
CHK A. Lehner 27.02.2014
APVD W. Dietrich 27.02.2014
PRODUCT SPEC PRODUKTSPEZ. 108-94099
APPLICATION SPEC VERARBEITUNGSSPEZ. 114-94288
WEIGHT GEWICHT 0.1

TE Connectivity

NAME
Nano TAB 0.5x0.4
Kontakt
TERMINAL

SIZE	CAGE CODE	DRAWING NO ZEICHNUNGS-NR.	RESTRICTED TO NUR FUER
A2	00779	C-2236905	-

CUSTOMER DRAWING /KUNDENZEICHNUNG
SCALE MASSSTAB 10:1
SHEET BLATT 1 OF VON 1
REV B

Downloaded from Arrow.com.