Alle Rechte vorbehalten/ *All rights reserved*

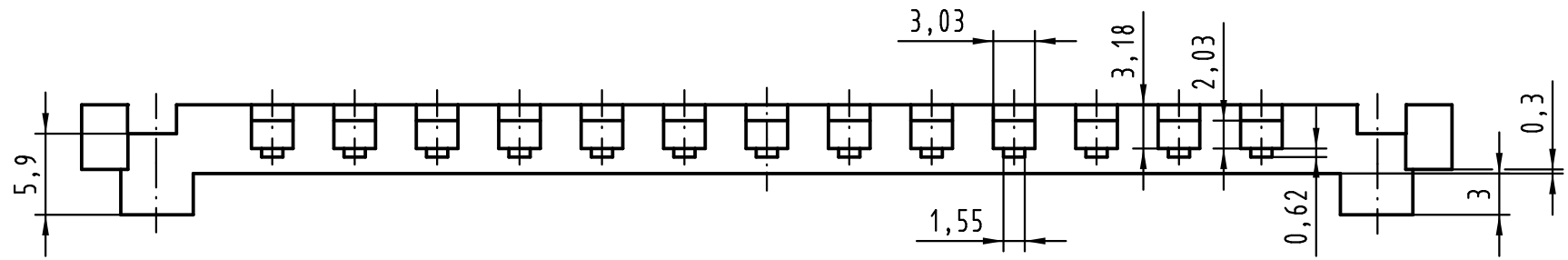

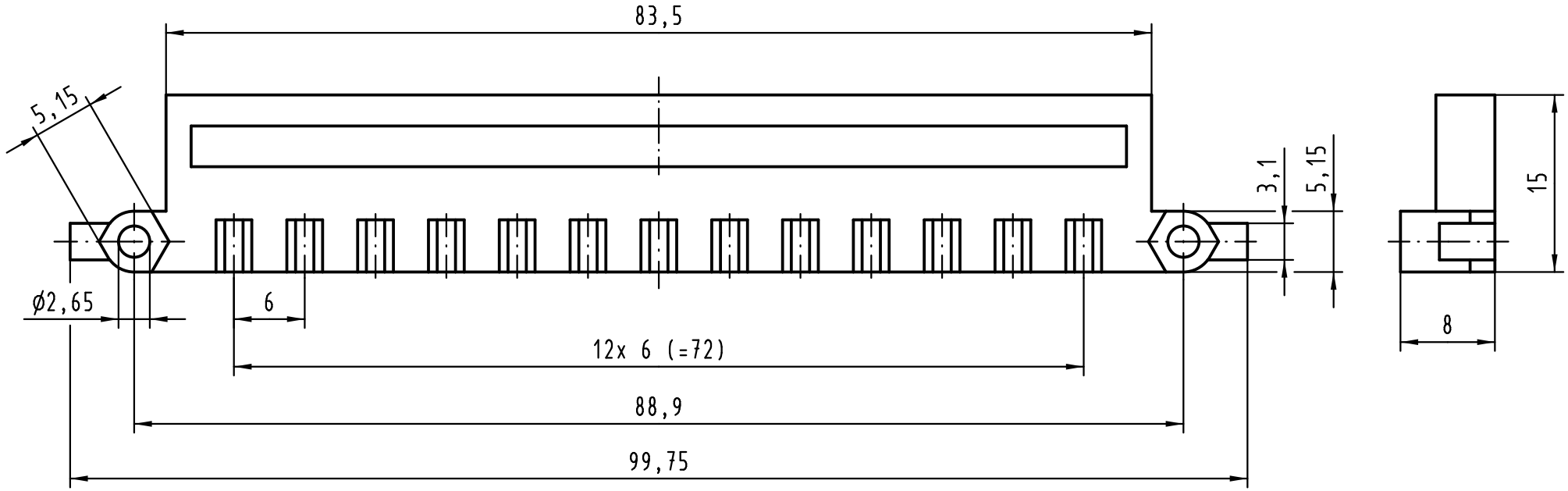

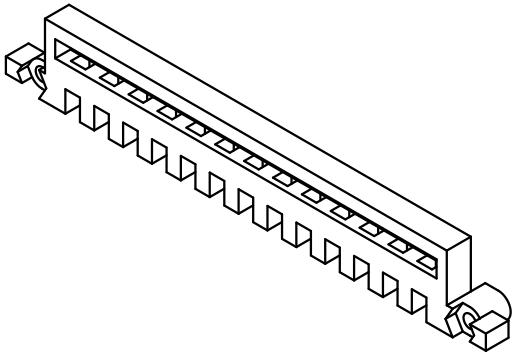

All Dimensions in mm Original Size DIN A 4			Techn. Character.			Nicht tolerierte Maße/ *Free size tolerances*
				Dat.	Name	Maßstab/*Scale*
			Detail.	23.08.04	Hage.	2:1
			Insp.	23.08.04	Sch.	
			Stand.			
32199			HARTING Electronics GmbH & Co. KG D-32339 ESPELKAMP			TB 09 06 901 9985
Mod.	Dat.	Name				Sub.

Codierteil D20 für Messerleisten metallisiert (Oberfläche: Ni)
code comb D20 for male connectors metallised (surface: Ni)

Blatt/ *page* /

Downloaded from Arrow.com.