138

Wannenstiftleisten mit Verriegelung RM 2,54mm

Box Headers with Latches, 2.54mm Pitch

Technische Daten / *Technical Data*

Isolierkörper	Thermoplast, nach UL94 V-0
Insulator	*Thermoplastic, rated UL94 V-0*
Kontaktmaterial	Vierkantstift 0,635mm, Kupferlegierung
Contact Material	*Square pin 0.635mm, copper alloy*
Kontaktoberfläche	Lt. Oberflächenoptionen, über Ni
Contact Surface	*Acc. to options (see below), over Ni*
Durchgangswiderstand	< 20 mΩ
Contact Resistance	*< 20 mΩ*
Isolationswiderstand	> 5 GΩ
Insulation Resistance	*> 5 GΩ*
Spannungsfestigkeit	1000 V AC
Withstanding Voltage	*1000 V AC*
Nennspannung	250 V AC
Voltage Rating	*250 V AC*
Nennstrom	3 A
Current Rating	*3 A*
Temperaturbereich	-55 °C ... +105 °C
Temperature Range	*-55 °C ... +105 °C*
Verarbeitung	Wellenlötverfahren
Processing	*Wave soldering*

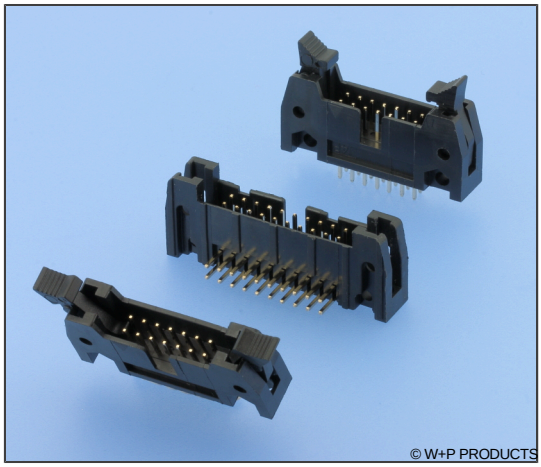

Passende Gegenstecker:
Compatible Connectors:
141

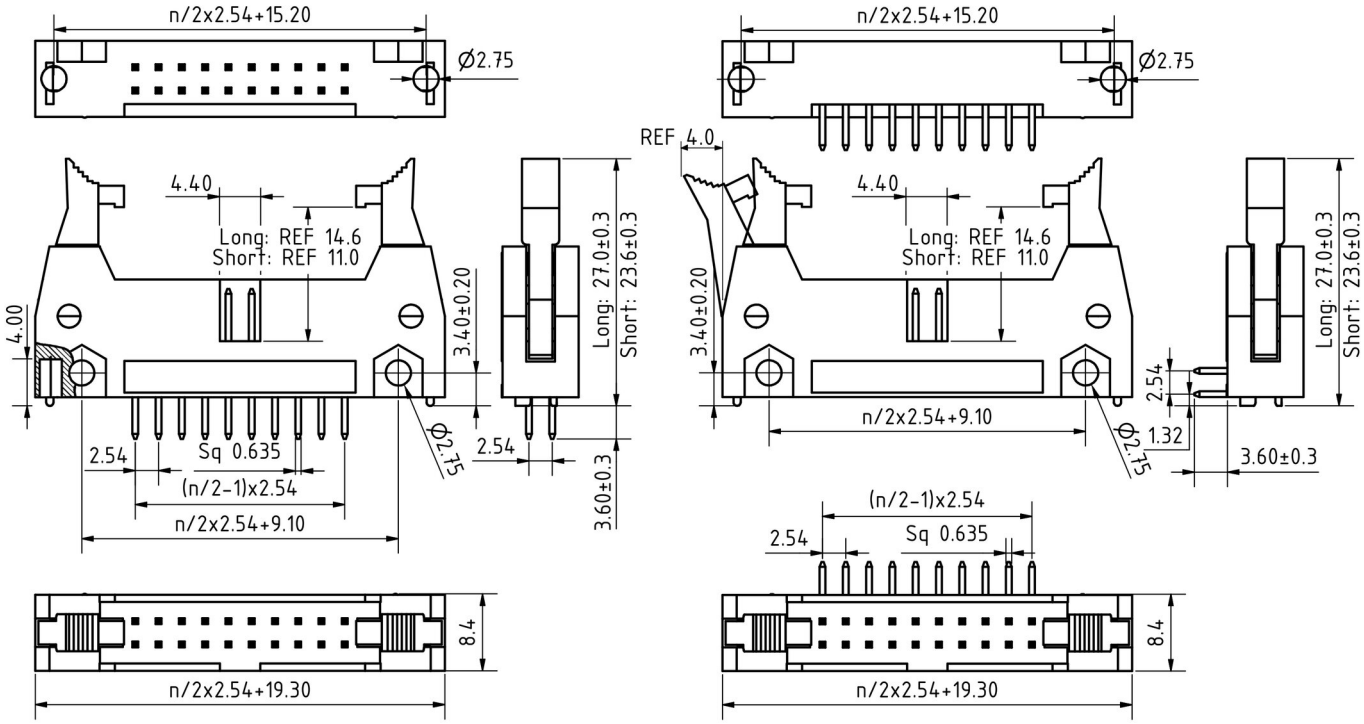

PCB Layout

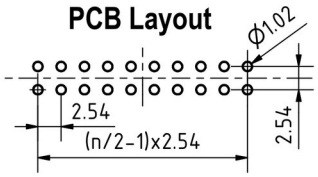

Series	*Contacts**	*Type**	*Latches**	*Plating**	*Colour (Optional)**
138	**26**	**1**	**00**	**60**	**..**
	10/14/16/20/ 24/26/30/34/ 40/44/50/60/ 64	**1** Gerade *Straight* **2** Gewinkelt *Right-angled*	**00** Ohne Hebel *W/o latches* **10** Kurze Hebel *Short latches* **20** Lange Hebel für Gegenstecker mit Zugentlastung *Long Latches for mating connectors with strain relief*	**00** Vergoldet *Gold plated* **60** Sel. Au/Sn *Duplex Plating*	**[ ]** Standard: schwarz *Standard: black* **6** Grau *Grey*

* Dies ist ein **Bestellbeispiel** -
bitte durch Ihre Spezifikationen ersetzen.
** This is an **order example** -*
please replace by your specifications.

Downloaded from Arrow.com.

Informationen zum Wellen-Lötverfahren
Wave Soldering Information

Empfehlungen für das Wellenlötverfahren

Recommendations for Wave Soldering

Die Bauteile sollten bei einer Lötbadtemperatur von 260°C in max. 5 Sekunden verlötet werden.
Empfohlenes Wellenlötprofil:

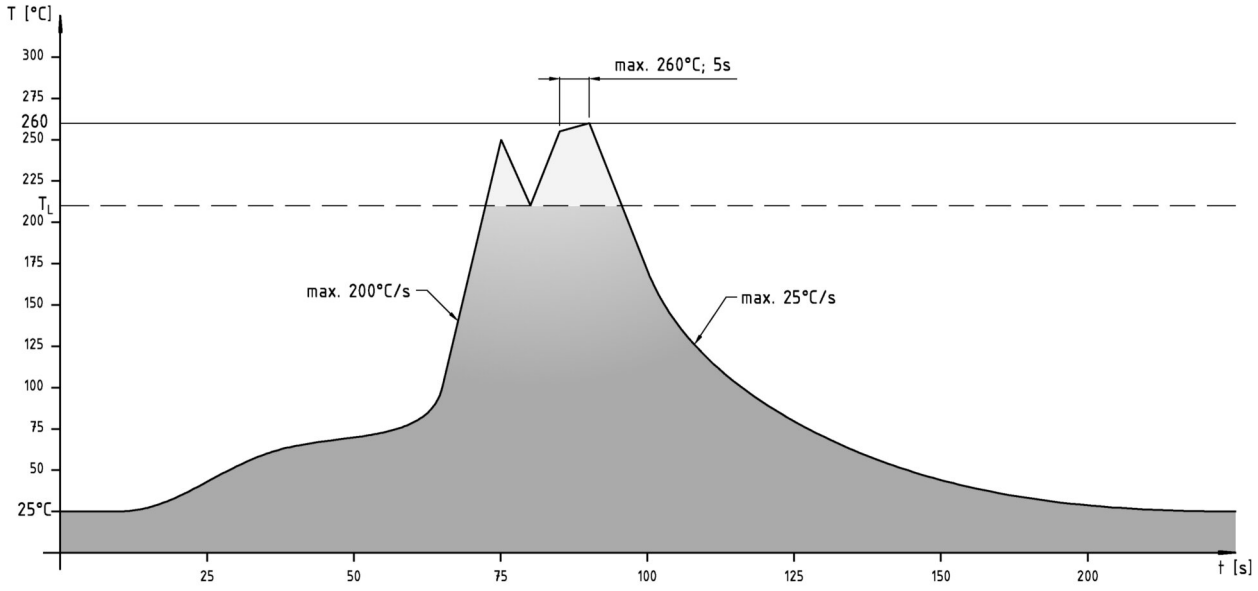

Downloaded from Arrow.com.