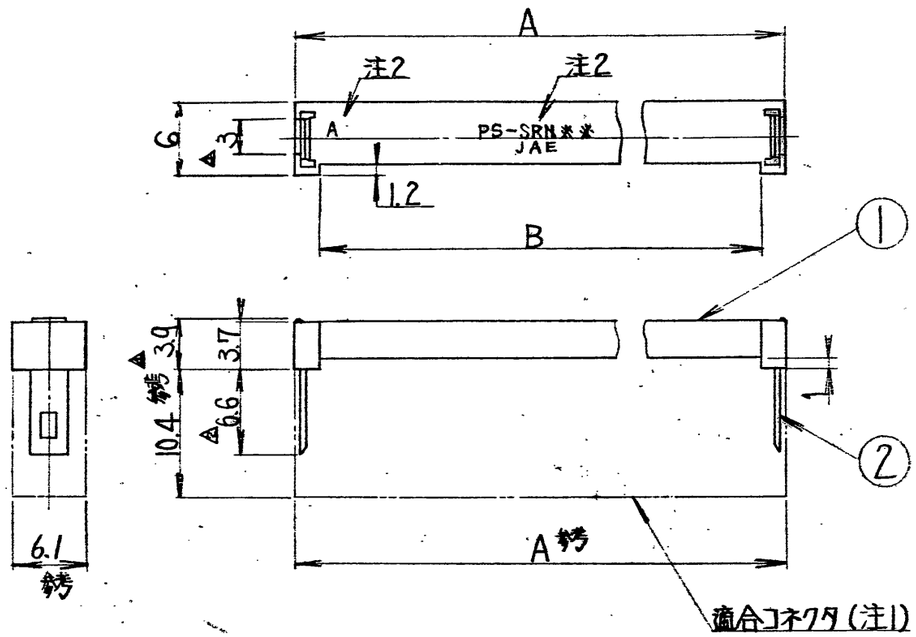
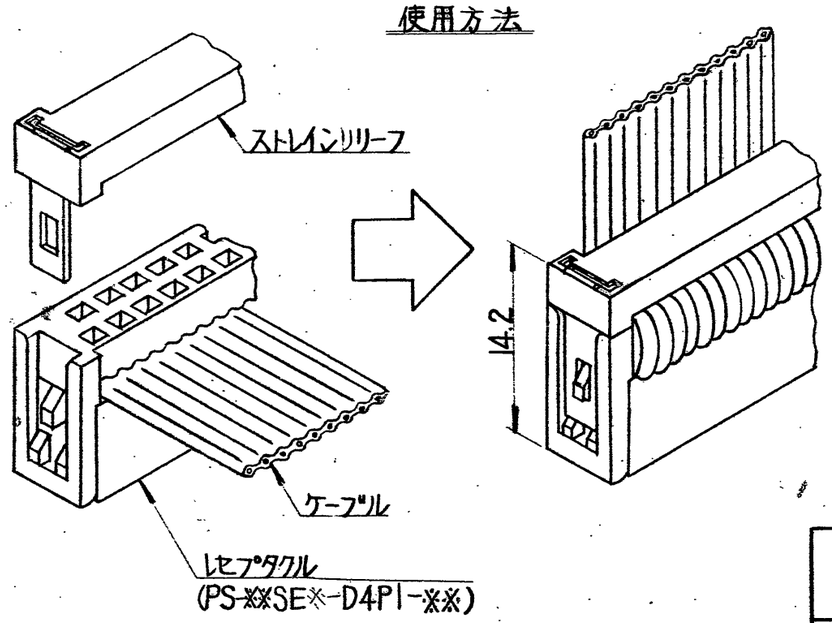
版数	年月日	DCN NO.	CA SYM.	詳細	製図	担当	査閲	承認
2	53.7.10	11922		60芯追加, 6.9→6.6	斎藤	林田		
3	54.2.8	12501		品番削除	大野	林田		
4	56.4.23	14398		面端突起追加		宮下	林田	
5	59.2.23	17099		適合コネクタ名追加他	伊藤			



使用方法



△ 表1. 品名, 品番, 寸法A, B 及び適合コネクタ

△

品名	A	B	適合コネクタ
PS-SRN10	17.26	13.23	PS-10SE※-D4P1-※※
16	24.88	20.85	16
20	29.96	25.93	20
26	37.58	33.55	26
30	42.66	38.63	30
34	47.74	43.71	34
40	55.36	51.33	40
50	68.06	64.03	50
PS-SRN 60	80.76	76.73	PS-60SE※-D4P1-※※

△ 注 1. 適合コネクタ寸法形状ハ図面 SJ015294, SJ015295, SJ016142 及び SJ016143 参照ノコト.

2. 品名 (※※ハ芯数), "JAE" 及ビ金型NOヲ図示ノ位置ニ考出ス。

符号	名称	材料	仕上	個数	備考
2	アーム	ステンレス鋼	パッシベイト	2	
△5 1	ストレインリリーフ 本体	P.B.T	ナシ	1	

特に指定のない限り、鋭い角やかえりは除去すること。
一般仕上
一般公差 特に指定がなければ CTS-4100による。

一般公差

寸法		角度	
・	±	×	±
・×	±0.5	×.×	±
・××	±0.3	偏心量	以内
・×××	±		

仕様書	
組立図番	
材料	
仕上	
処理	

CA. SYM	第1版	52年11月30日
製図	斉藤	11/26
担当	林田	/
査閲		/
承認	湯	/
承認	保	/

尺度	2/1	
重量		
個数		

名称 △ PS-SRN※※ ストレインリリーフ

シリーズ PS | 図面区分

日本航空電子工業株式会社
昭島事業所
東京都昭島市中神町

この図面及びこの図面の関連資料は日本航空電子工業株式会社の承認がない限り製作及び写図を禁じます

図番 SJ015499

JAE-CONNECTOR.COM
Reference only

CDS-1637 I.D.C

DCF-039B

JAE Connector Div. Proprietary.
Copyright© ,Japan Aviation Electronics Industry,Ltd.

Downloaded from Arrow.com.