REV.	ÄNDERUNG	DATUM	NAME
C	Federschlitzbreite von 0.8 auf 0.9 geändert	25.07.94	Wittig
C1	div.Änderungen	03.02.95	Wittig
C2	REVISED PER ECR-25-241136	03.10.25	BN

NICHT VERMASSTE KANTEN SIND NICHT MAßSTÄBLICH

ÄNDERUNGEN DIE DEM TECHNISCHEN FORTSCHRITT DIENEN, BEHALTEN WIR UNS VOR

ZEICHNUNG GESCHÜTZT DURCH © COPYRIGHT 1994 AMP DEUTSCHLAND GMBH ALLE RECHTE VORBEHALTEN

PASSEND ZU –

VERWENDET FÜR –

NUMMER 968004

CAD-ORIGINAL ZEICHNUNG NICHT ÄNDERN

WAR NR. 93-52274-100

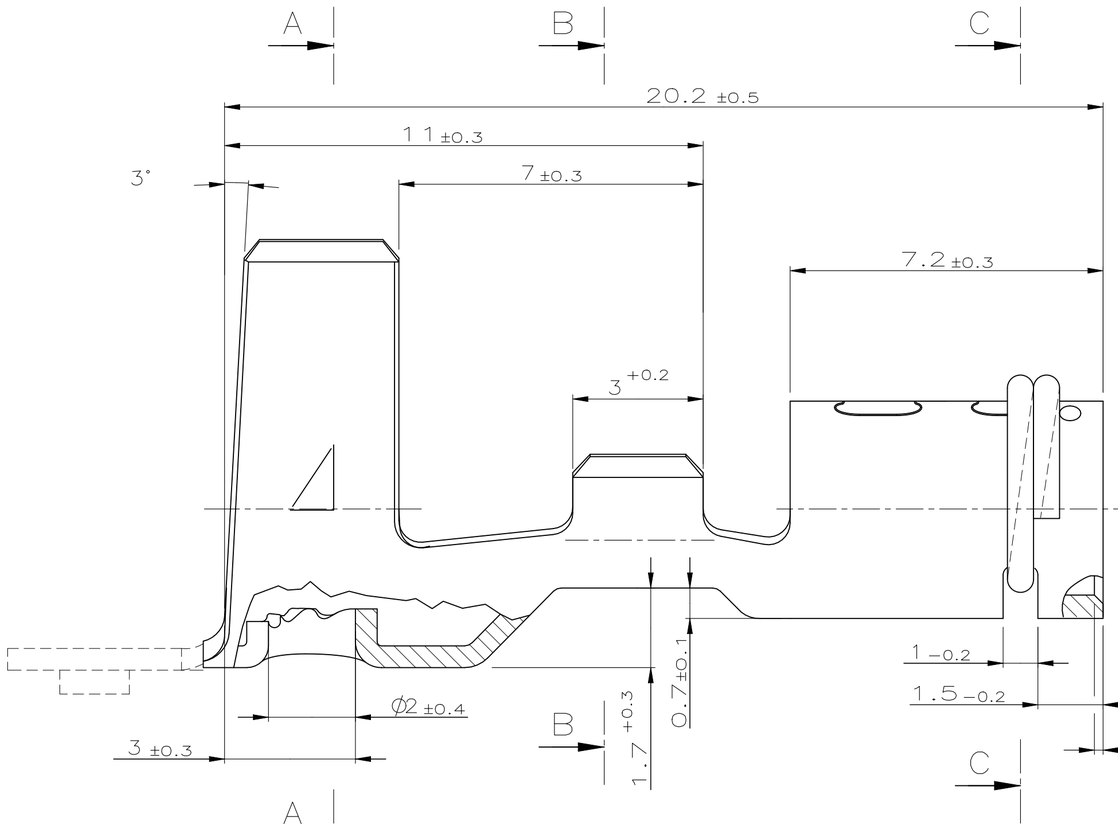

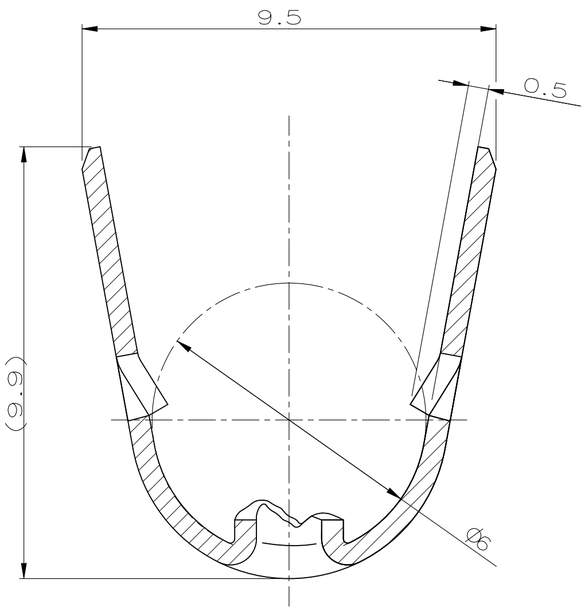

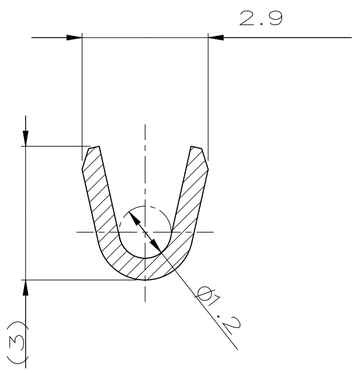

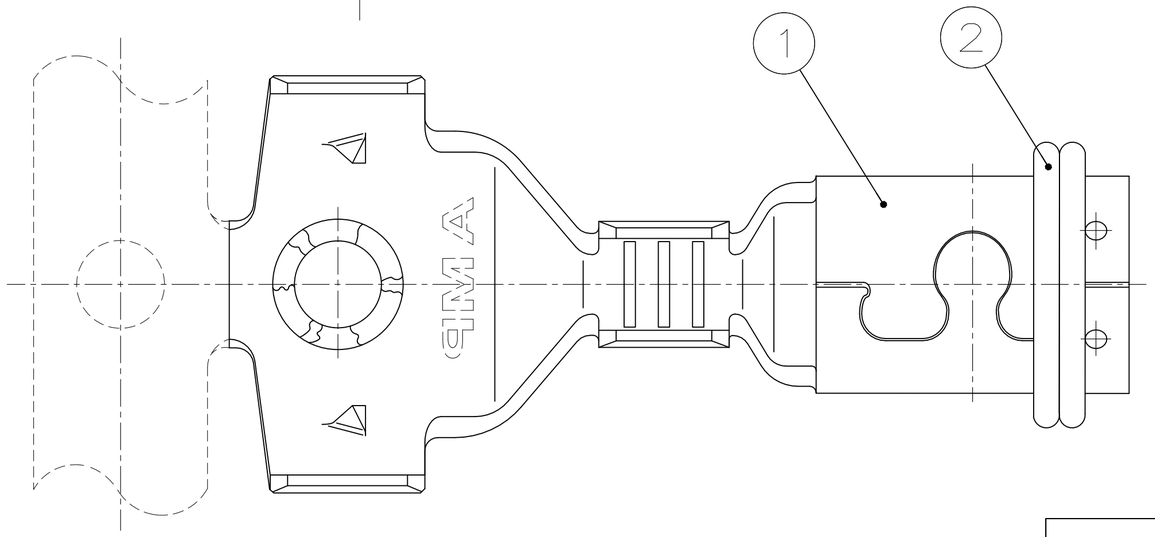

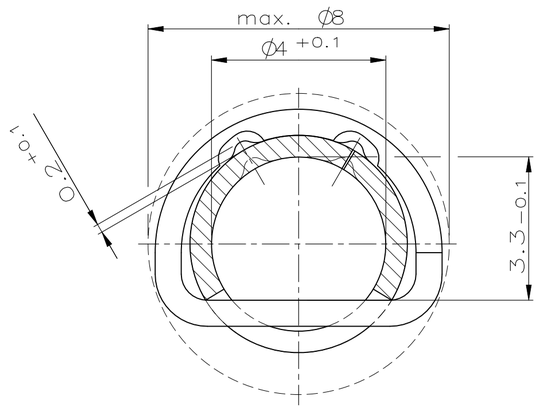

NOTES

1 OBSOLETED

Steck– und Ziehkräfte

	Steckkraft	Abziehkraft	Nr. der Prüflehre
lösbare Variante	max.50 N (1.Steckung)	40 N – 60 N (10.Steckung)	BOSCH-NR. Y356H00060 (AMP-NR. 90-244547)
unlösbare Variante	max.50 N (1.Steckung)	>180 N (1.Steckung)	BOSCH-NR. Y356H00061 (AMP-NR. 90-244548)

Prüfgeschwindigkeit: v=50 mm/min (bei20° C)

BESTELL-NR.	POS.	STÜCK	BENENNUNG EINZELTEIL	WERKSTOFF	OBERFLÄCHE
1 968004-1	2	1	Ringfeder Ø0.6	Edelstahl	blank
	1	1	Kontakt	CuSn4	blank

GEZ. 07 JUN 1994 L.WITTIG

GEPR. –

ZEICHNUNG GÜLTIG AB .....

AMP DEUTSCHLAND G.m.b.H. Langen b.Ffm., Germany

BENENNUNG

Zündkabelkontakt mit Ringfeder

K

NICHT TOLERIERTE MASSE ± 0.2 mm ± 2°

FORMAT A2

ZEICHNUNGS-NR. 968004

MASSTAB 10:1

BLATT 1 VON 1

REV. C2

Downloaded from Arrow.com.