Alle Rechte vorbehalten/ *All rights reserved*

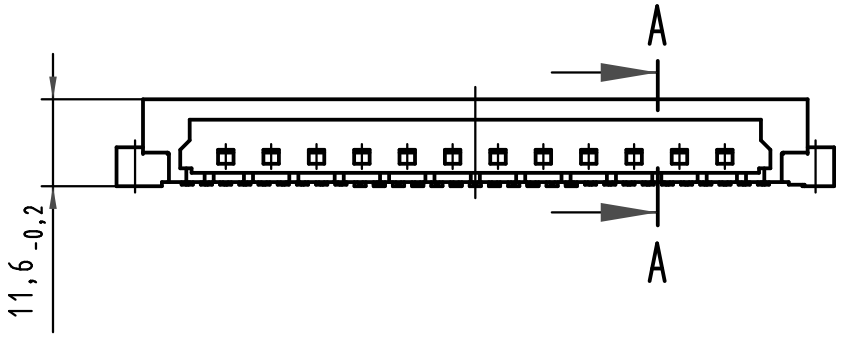

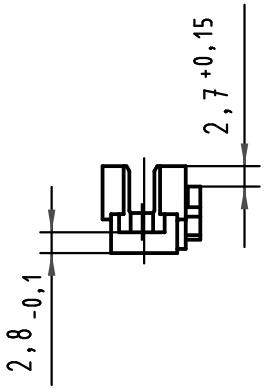

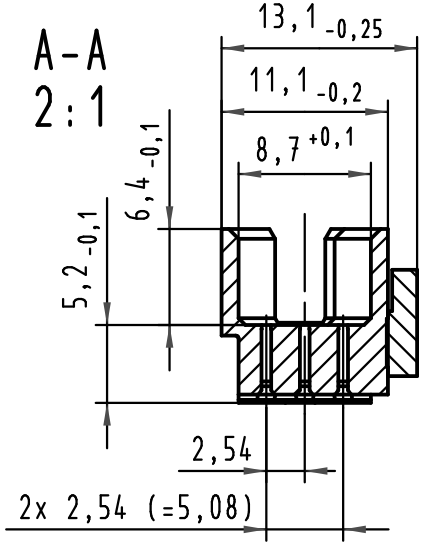

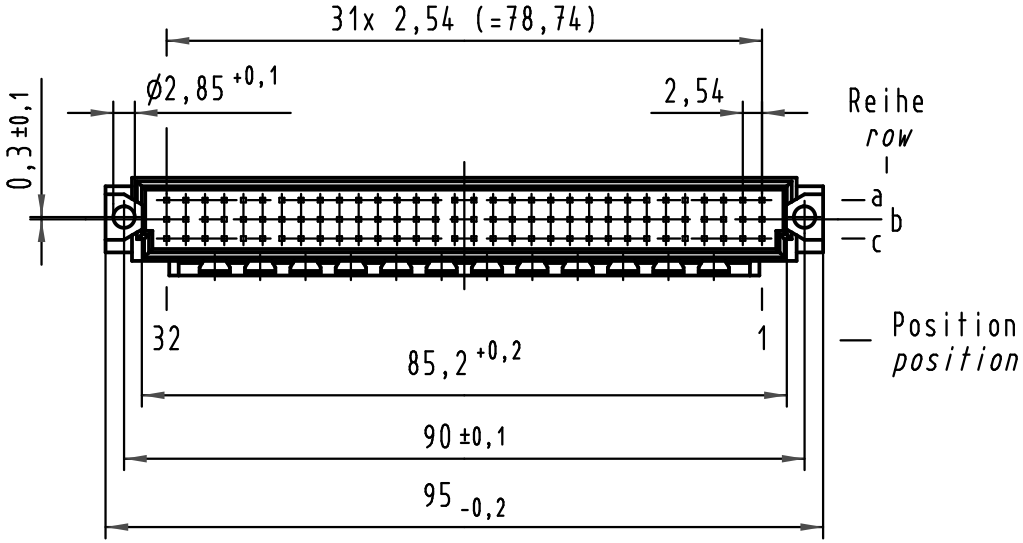

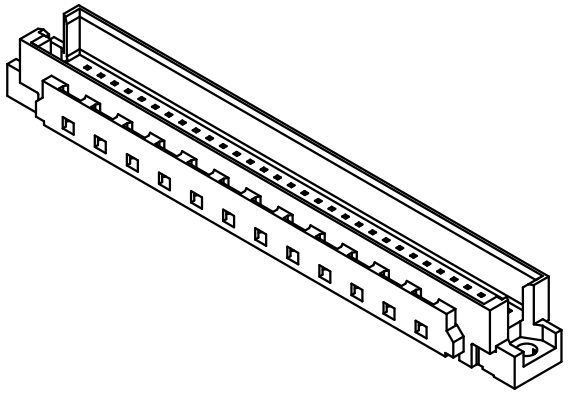

All Dimensions in mm Original Size DIN A 4			Techn. Character.			Nicht tolerierte Maße/ *Free size tolerances* IEC 60603-2
				Dat.	Name	Maßstab/*Scale*
			Detail.	21.01.08	LehT	1:1 2:1
			Insp.	21.01.08	Ko	
			Stand.			
			HARTING Electronics GmbH & Co. KG D-32339 ESPELKAMP			**Bauform/*type* R** Messerträger mit Kodierleiste *male connector with coding*
34931						TB 09 73 696 3101
Mod.	Dat.	Name				Sub. / Blatt/ *page*

Downloaded from Arrow.com.