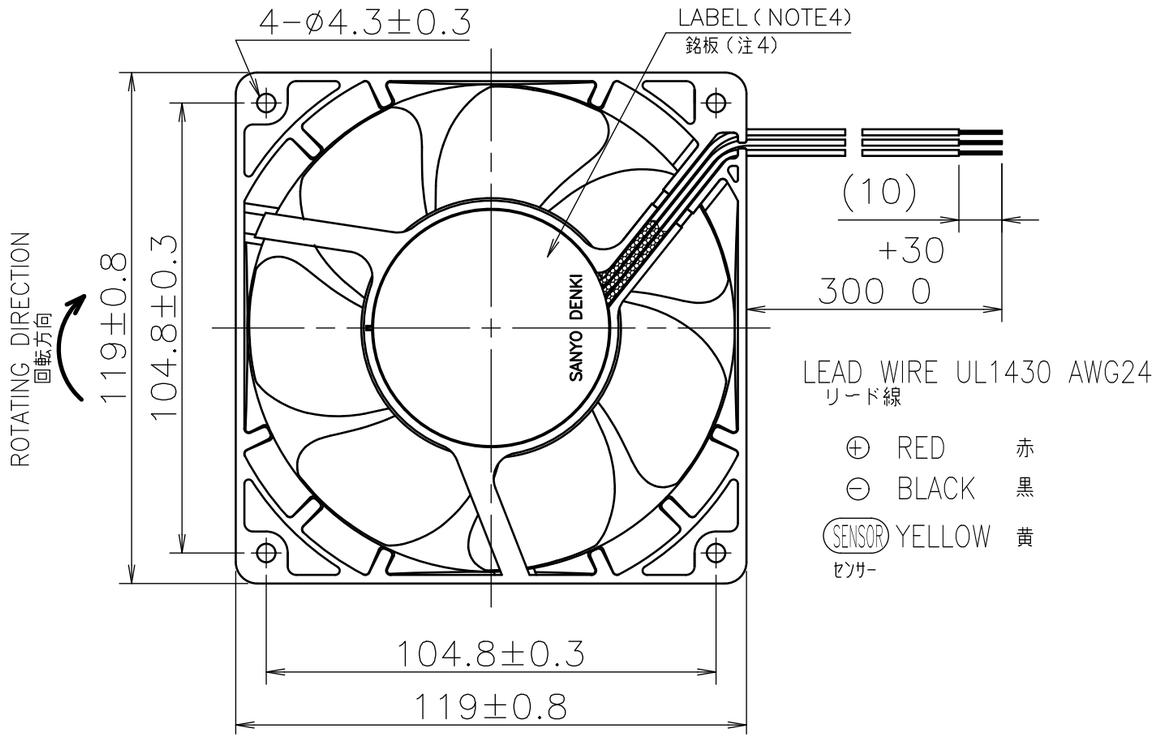

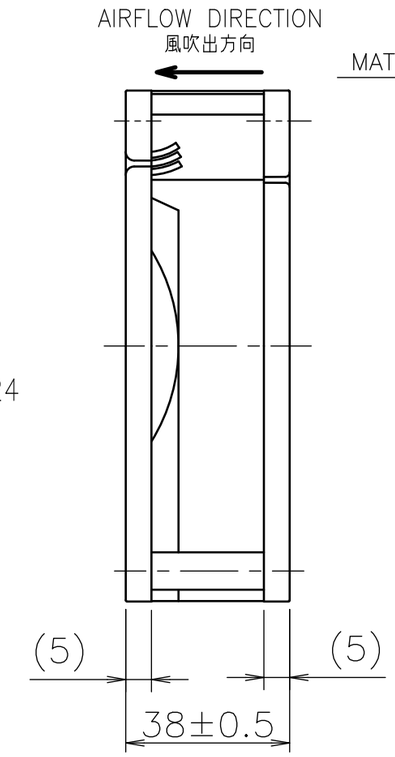

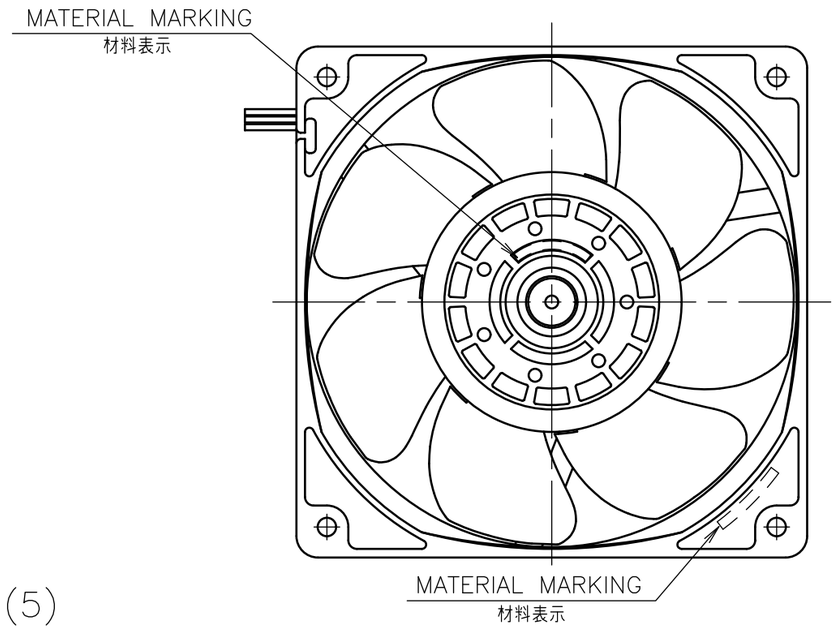

RATED VOLTAGE 定格電圧	24 V DC
OPERATING VOLTAGE 使用電圧範囲	20.4 V DC ～ 27.6 V DC
RATED CURRENT 定格電流	0.32 A AT 24 V DC (NOMINAL) DC24 Vにて（中心値）
RATED SPEED 定格回転速度	3100 min^{-1} AT 24 V DC（NOMINAL) DC24 Vにて（中心値）
INSULATION RESISTANCE 絶縁抵抗	10 MΩ MIN. AT 500 V DC NOTE2 DC500 Vにて10 MΩ以上 （注2）
DIELECTRIC STRENGTH 絶縁耐圧	1 MINUTE AT 500 V AC, 50/60 Hz NOTE2 AC50/60 Hz, 500 Vにて1分間耐えること（注2）
OPERATING TEMP. 使用温度範囲	−20 ℃ ～ +70 ℃
SOUND PRESSURE LEVEL 騒音レベル	46 dB(A)（NOMINAL） NOTE1 （中心値） （注1）
MASS 質量	APPROX. 355 g 約
MATERIAL 材質	FRAME,IMPELLER : PLASTICS フレーム，羽根 ：樹脂成形品
BEARING SYSTEM 軸受	2 BALL BEARINGS ボールベアリング

NOTE:1. MEASURED AT 1 m DISTANCE FROM THE AIR INLET.
注 ファン吸込側より1 mにて測定する。

2. MEASURED BETWEEN LEAD WIRE CONDUCTORS AND FRAME.
リード線導体部とフレームとの間。

3. MOTOR IS PROTECTED FROM DAMAGE OF LOCKED ROTOR CONDITION AT THE OPERATING VOLTAGE.
ファン拘束時焼損の恐れはない。

4. PRINT PRODUCT NAME, MODEL No., MANUFACTURER, AND MANUFACTURED DATE ETC.
品名，型名，製造会社名 及び 製造年月日等を表示する。

5. SENSOR SPEC., SEE 9D0001H012.
センサー仕様は、9D0001H012による。

6. ALL ELECTORICAL PARTS IN THIS FAN MOTOR HAVE BEEN COATED WITH A LAYER OF RESIN.
本ファンモータは、活電部に樹脂コーティングを施しています。

PERFORMANCE CURVES
風量−静圧特性例

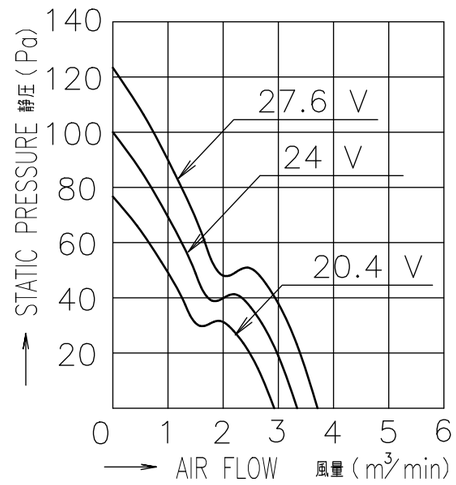

ECN No. E0230418	名称 Title San Ace 120WF (9WF) RIBBED/LOCK_SENSOR		
単位 Unit mm	新規 New Design 新規作成 工藤 04-06-17		
尺度 Scale -	図面番号 Dwg. No. 9WF1224H1D01		Rev. G
SANYO DENKI	SANYO DENKI CO.,LTD. ISSUED	承認 Approved By N.MURAKAMI 26-03-27	審査 Checked By T.TODA 26-03-27	設計 Designed By H.SAKAI 26-03-27
A3G−F5		Group D12	User E0	Page 1/1

Downloaded from Arrow.com.

SENSOR SPECIFICATION FOR BRUSHLESS DC FAN

ブラシレスDCファン　センサー仕様

1. OUTPUT CIRCUIT – OPEN COLLECTOR
出力回路－オープンコレクタ

2. SPECIFICATION
仕様

V_{CE} = +27.6 V DC MAX.

I_C = 5 mA MAX. (V_{OL} = V_{CE}(SAT) = 0.6 V MAX.)

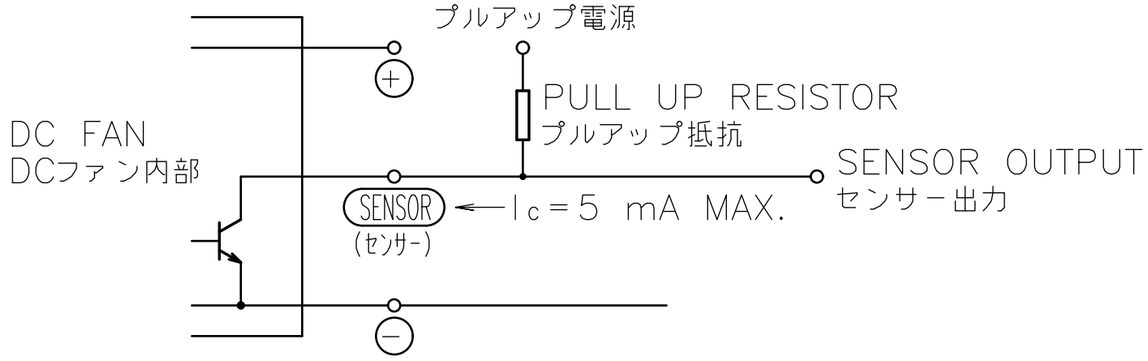

3. WAVEFORM OF SENSOR OUTPUT
センサー出力波形

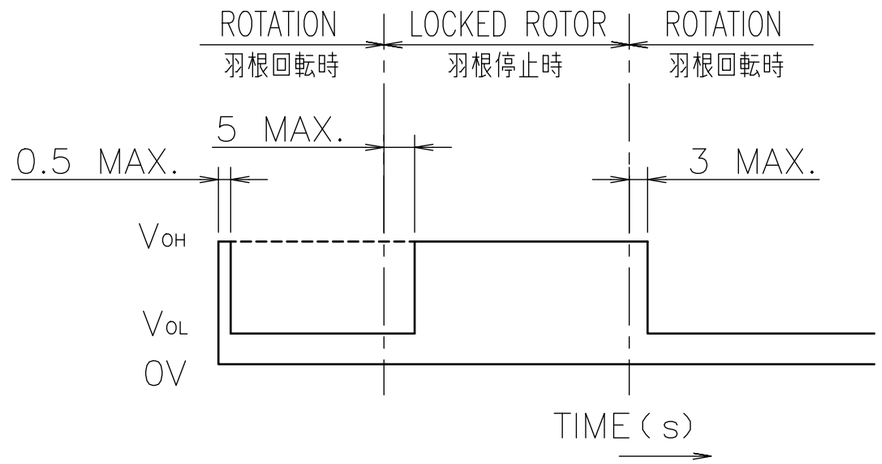

NOTE : OUTPUT COMES QUITE V_{OL} LEVEL WITHIN 0.5 s. AFTER OPERATING POWER SUPPLIED TO FAN.

注. 出力が完全にV_{OL} になる時間は電源投入後、0.5 s以下。

REV.	記事 DESCRIPTION	日付 DATE
G	E0036053	00-09-01
F	E0035505	00-08-04
E	E0016073	98-04-15
D	ECN-F-1860	94-04-15
A	新規作成　村田	88-11-19

単位 UNIT: mm

尺度 SCALE

承認 APPROVED BY: K. Watanabe 00-09-25

審査 CHECKED BY: K. Miyahara 00-09-25

設計 DESIGNED BY: J.WATANABE 00-09-01

LOCK SENSOR
ロックセンサー

名称 TITLE: SENSOR SPECIFICATION
BLDCファン　センサー仕様

山洋電気株式会社
SANYO DENKI CO.,LTD.

SANYO DENKI CO.,LTD. ISSUED

図番 DWG NO. 9D0001H012　REV. G

A3G-F1　00003241

Downloaded from Arrow.com.