NUMBER C-173977

三角法 (3rd ANGLE PROJECTION)

METRIC

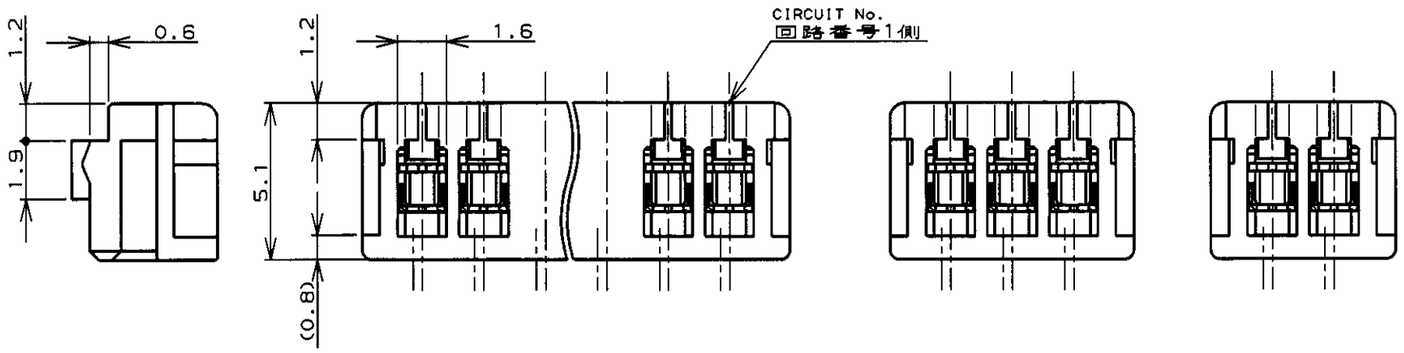

注記;

1. 適用電線範囲 : AWG# 28-26
   (UL1571,UL1061)
   被覆外径 : 0.83~1.05
2. 材料 : ハウジング-ガラス入PBT UL94V-0
   コンタクト-銅合金
3. 適用製品規格番号 : 108-5218
4. 取付適用規格番号 : 114-5104

NOTES;

1. APPLICABLE WIRE SIZE : AWG# 28-26
   (UL1571,UL1061)
   INSULATION DIA RANGE : 0.83~1.05
2. MATERIAL :
   HOUSING : PBT(G.F)UL94V-0
   CONTACT : COPPER ALLOY
3. PRODUCT SPEC : 108-5218
4. APPLICATION SPEC : 114-5104

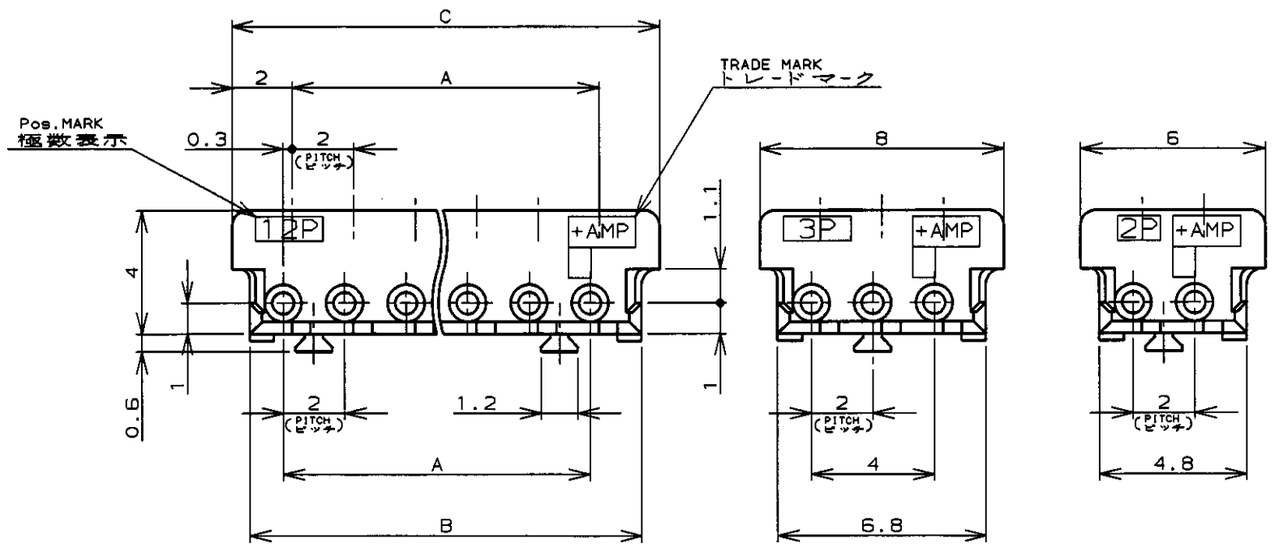

7-173977-5		5-173977-5		3-173977-5		1-173977-5		15	28	30.8	32
7-	-4	5-	-4	3-	-4	1-	-4	14	26	28.8	30
7-	-3	5-	-3	3-	-3	1-	-3	13	24	26.8	28
7-	-2	5-	-2	3-	-2	1-	-2	12	22	24.8	26
7-	-1	5-	-1	3-	-1	1-	-1	11	20	22.8	24
7-	-0	5-	-0	3-	-0	1-	-0	10	18	20.8	22
6-	-9	4-	-9	2-	-9		-9	9	16	18.8	20
6-	-8	4-	-8	2-	-8		-8	8	14	16.8	18
6-	-7	4-	-7	2-	-7		-7	7	12	14.8	16
6-	-6	4-	-6	2-	-6		-6	6	10	12.8	14
6-	-5	4-	-5	2-	-5		-5	5	8	10.8	12
6-	-4	4-	-4	2-	-4		-4	4	6	8.8	10
6-	-3	4-	-3	2-	-3		-3	3	-AS SHOWN 図示-		
6-173977-2		4-173977-2		2-173977-2		173977-2		2	-AS SHOWN 図示-		
BLACK 黒色		CREAM YELLOW クリームイエロー		LIGHT BLUE ライトブルー		NATURAL 自然色		POS 極数	A	B	C
PART No. 製品型番											

TE Connectivity

被覆外径(INSULATION DIA.) NOTE 1 mmø	名称(NAME) MT REC HOUSING ASS'Y (AMP CT CONNECTOR 2mm PITCH)		
材料(MATERIAL) NOTE 2	仕上(FINISH) —		
DR. 23/AUG/'99 J.TSUJI	DE. 23/AUG/'99 J.Tsuji	一般公差 (GENERAL TOLERANCE) 10以下 : ±0.2; 10を超え30以下 : ±0.25; 30を超え100以下 : ±0.3; 角度 : ±3°	SIZE A3 / LOC J / 番号(No.) C-173977
CHK 25-AUG-99	APP. 25-Aug-99	尺度(SCALE) 4-1	REV. G3 / SHEET 1 OF 1

LTR	変更 (REVISION RECORD)	DR	CHK	DATE
G3	REVISED PER ECR-21-114624	R.S	M.S	15DEC21
G2	REVISED PER ECO-11-005033	RK	HMR	2APR11

PRINT DIST

単位:ミリ DIMENSIONS IN MM. DO NOT SCALE PRINT

(CUSTOMER DRAWING) 参考図面

Downloaded from Arrow.com.