版数 REV.	年月日 DATE	DCN NO.	変更内容 DESCRIPTION	製図 DR.	担当 CHK.	査閲 APPD.	承認 APPD.
6	17.Apr.2000	45946	REDRAWN	H.SAKURADA	M.SASAKI	M.WATANABE	H.YASUI
7	24.Jan.2002	49448	CORRECTED TEBLE 1		M.SASAKI	———	H.AMEMIYA
8	28.Oct.2010	070908	REVISED POST MATERIAL	J.ICHIYAMA	N.UCHIYAMA	—	J.Migusawa

図面番号(DRAWING NO.) SJ016138

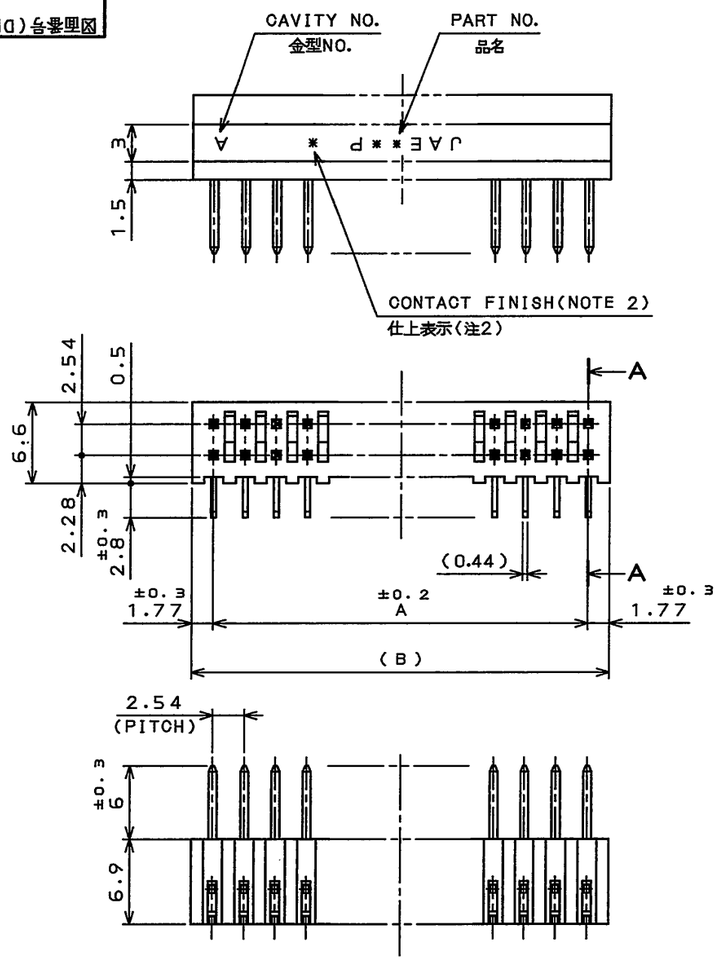

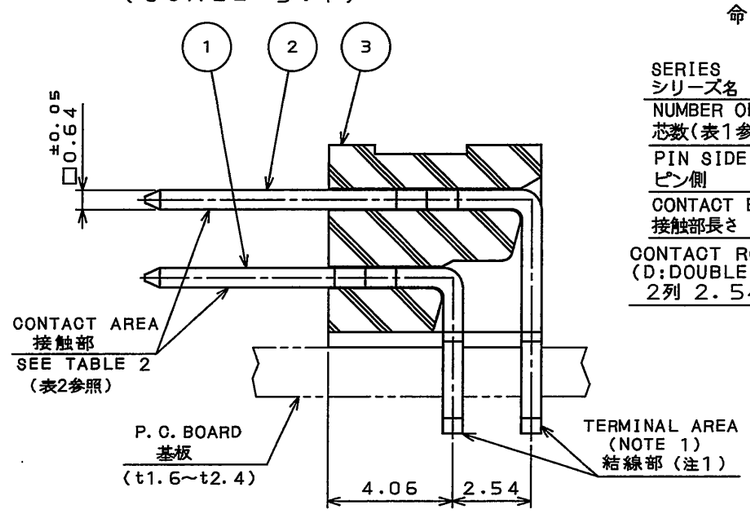

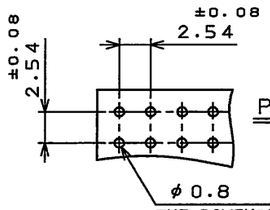

P.C.B. HOLE PATTERNS(REF.)
基板取付穴寸法(参考)

DESIGNATION
命名法

PS−＊＊PE−D4LT1−PN＊

- SERIES シリーズ名
- NUMBER OF CONTACTS 芯数(表1参照)
- PIN SIDE ピン側
- CONTACT ENGAGING LENGTH 接触部長さ
- CONTACT ROW AND SPACING (D:DOUBLE ROWS,4:2.54 SPACING) 2列 2.54ピッチ
- ANGLE TYPE アングルタイプ
- TERMINATION(T:THROUGH HOLE TYPE) スルーホール(ターミネーション)
- TERMINAL LENGTH 結線部長さ
- INSULATOR CONFIGURATION インシュレータ,ポスト形状
- CONTACT FINISH (TABLE 2) 仕上(表2参照)

TABLE 1 PART NO. AND DIMENSIONS
表1 品名及び寸法A、B

PART NUMBER ⚠2 品名	NUMBER OF CONTACTS 芯数 N	A	B
PS−10PE−D4LT1−PN＊	10	10.16	13.70
PS−16PE−D4LT1−PN＊	16	17.78	21.32
PS−20PE−D4LT1−PN＊	20	22.86	26.40
PS−26PE−D4LT1−PN＊	26	30.48	34.02
PS−30PE−D4LT1−PN＊	30	35.56	39.10
PS−34PE−D4LT1−PN＊	34	40.64	44.18
PS−40PE−D4LT1−PN＊	40	48.26	51.8
PS−50PE−D4LT1−PN＊	50	60.96	64.5
PS−60PE−D4LT1−PN＊	60	73.66	77.2

1. THE MATING PORTION OF CONTACT SHALL BE FORMED TO 0.64mm×0.44mm BY HITTING THE EDGES, AND SHALL BE INSERTED INTO THE HOLE OF 0.7mm DIAMETER.
2. MARK IN WHITE LETTER AS INDICATED BELOW.

1：NONE	無表示
2：2	2を表示
3：3	3を表示
4：4	4を表示

3. THERE ARE TWO VERSIONS, ONE WITH THE GROOVE IN THE INSULATOR, AND ONE WITHOUT THIS GROOVE.

注1．結線部は0.64×0.44を四隅面打ちし、φ0.7に挿入できる。
2．図示の位置に白色表示する。
3．本品には下図の如く2種類の形状があり混入して納入されることがある。

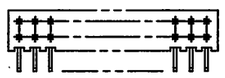

FIG 1. WITHOUT GROOVE
図1．溝無

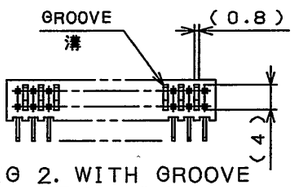

FIG 2. WITH GROOVE
図2．溝有

TABLE 2
表2

＊	1	2	3	4
CONTACT AREA 接触部	GOLD(0.1μmMIN.) OVER NICKEL NI上AU0.1μm以上	GOLD(0.3μmMIN.) OVER NICKEL NI上AU0.3μm以上	GOLD(0.76μmMIN.) OVER NICKEL NI上AU0.76μm以上	GOLD(0.5μmMIN.) OVER NICKEL NI上AU0.5μm以上
OTER AREA その他の部分	GOLD FRASH OVER NICKEL NI上Auフラッシュ			

符号 NO.	名称 DESCRIPTION	個数 QTY.	材料 MATERIAL	仕上 FINISH	備考 REMARKS
3	INSULATOR	1	PBT	———	UL94V−0 COLOR:BLACK
2	UPPER POST	TABLE 1 表1参照	COPPER ALLOY ⚠3	SEE TABLE 2 (表2参照)	
1	LOWER POST	TABLE 1 表1参照	COPPER ALLOY ⚠3	SEE TABLE 2 (表2参照)	

仕様書(SPECIFICATION) JACS−1133

第1版(ORIGINAL DATE) 24.Apr.1979

製図 DR.	TANAKA
担当 CHK.	HAYASHIDA
査閲 APPD.	YAJIMA
承認 APPD.	UCHIDA

一般公差(GENERAL TOLERANCE)

寸法(DIMENSION)	角度(ANGLES)
. ±0.8	X° ±
.X ±0.4	X°X' ±
.XX ±0.1	
.XXX ±	

尺度(SCALE) 2:1
シリーズ(SERIES) PS
名称(TITLE) PS−＊＊PE−D4LT1−PN＊ ピンヘッダ
質量(MASS)

日本航空電子工業株式会社
JAPAN AVIATION ELECTRONICS INDUSTRY, LTD.

図面番号(DRAWING NO.) SJ016138
版数(REV.) 8
SIZE A3

DOF−0−212F(05.08)

JAE-CONNECTOR.COM
Reference Only

JAE CONNECTOR DIV. PROPRIETARY.
COPYRIGHT (C) 1979, JAPAN AVIATION ELECTRONICS INDUSTRY, LTD.

Downloaded from Arrow.com.