Alle Rechte vorbehalten/ *All rights reserved*

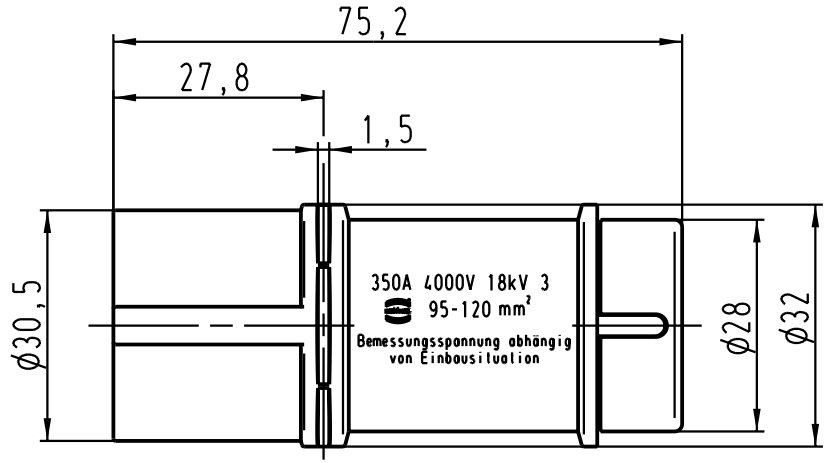

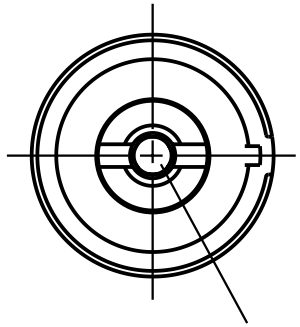

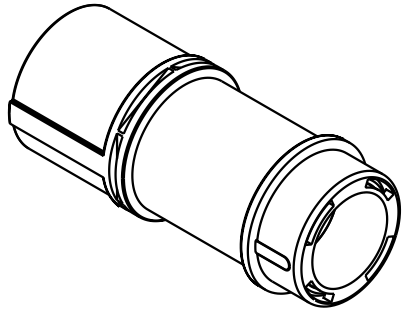

beispielhafte Darstellung: 09 11 001 2652
examplary drawing: 09 11 001 2652

Abisolierlänge: 19+1 mm
stripping length: 19+1mm

Isolationsdurchmesser: max. 19,5mm
insolation diameter: max. 19,5mm

	(mm²)	AWG	Nm			
09 11 001 2652	95-120	4/0-5/0	12-14			
09 11 001 2651	35-70	2-2/0	6-10	29679	05.07.01	Gä
09 11 001 2650	20-35	4-2	6	24829	02.12.98	PL
Bestell Nr / *Part No*	Litzenquerschnitt / *Wire gauge*		Anzugsmoment / *Tightening torque*	Mod.	Dat.	Name

All Dimensions in mm
Original Size DIN A 4

Techn. Character.

	Dat.	Name
Detail.	29.07.98	SPER
Insp.		OLE
Stand.		

Massstab/ *Scale* 1:1

Nicht tolerierte Masse/ *Free size tolerances*

Han 1HC-M-AX

Stiftträger, axialschraub
male insert, axial screw

HARTING KGaA
D-32339 ESPELKAMP

TB 09 11 001 26..

Blatt/ *page*

Sub.

Downloaded from Arrow.com.