THIS DRAWING IS UNPUBLISHED. RELEASED FOR PUBLICATION -
© COPYRIGHT 2016 BY Tyco Electronics Japan G.K. ALL RIGHTS RESERVED.

1-1554979-9: AS SHOWN (本図)

LOC	DIST

REVISIONS 改訂

P	LTR	DESCRIPTION	DATE	DWN	APVD
	A	RELEASED ECR-21-004284	03FEB2016	TK	MS

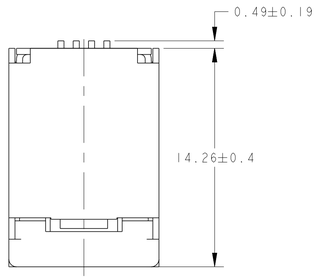

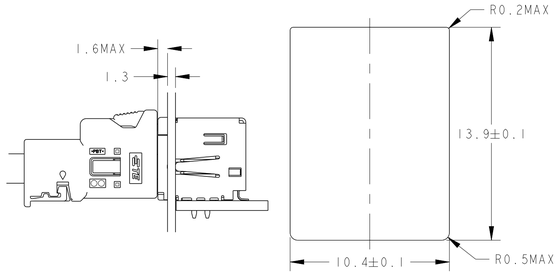

REFERENCE PANEL CUTOUT
参考パネルカットアウト図

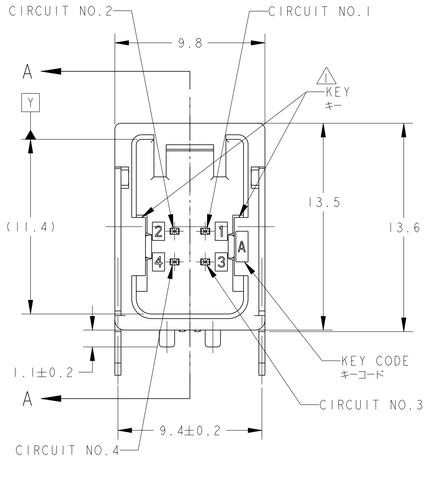

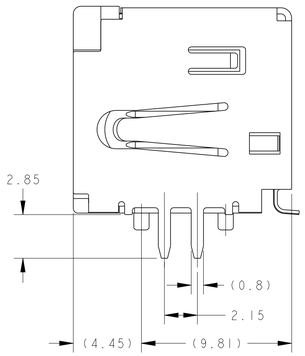

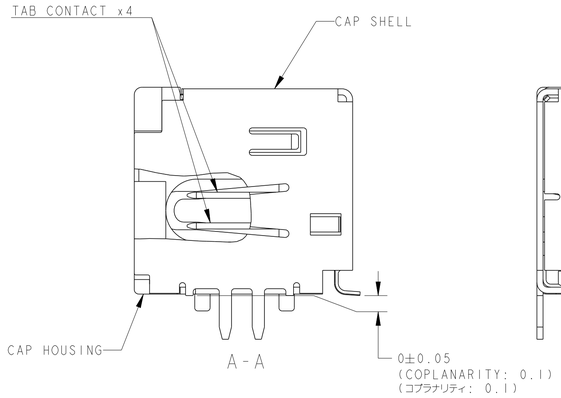

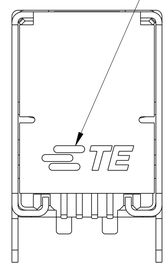

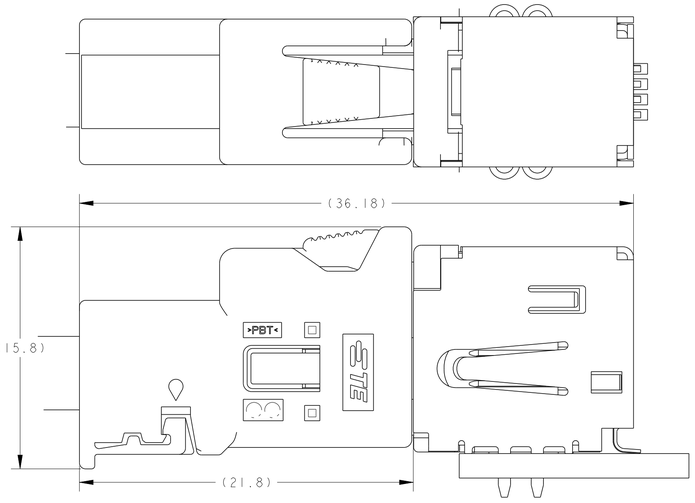

CAP ASSEMBLY & PLUG ASSEMBLY ENGAGEMENT DRAWING
キャップアッセンブリ & プラグアッセンブリ 嵌合図

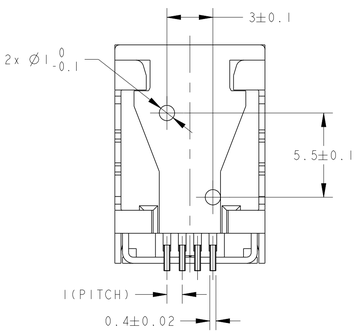

1. SEE TABLE 1 IN THE INSTRUCTION SHEET, 408-78138, TO REFER TO PLUG COMPONENTS TOE MATED.
2. PCB RECOMMENDED DIMENSIONS ARE APPLIED TO ALL KEY VARIATIONS.

1. 嵌合相手のプラグコンポーネントについては 取扱説明書 408-78138を参照のこと
2. 基板推奨寸法は全PN共通

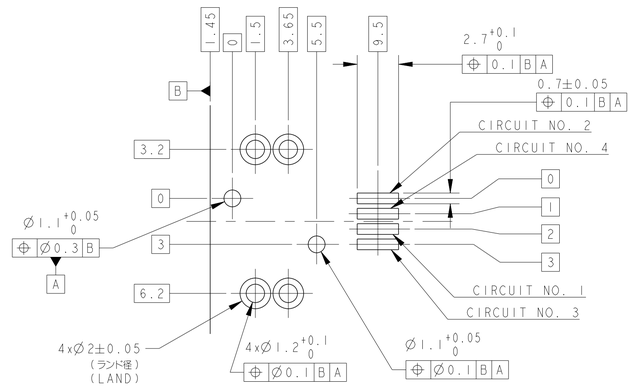

2 RECOMENDED PCB DIMENSIONS t=1.6
基板推奨寸法

TABLE 1 1

PN	1-1554979-9 2290247-1	2-1554979-0 2290247-2	2-1554979-1 2290247-3	2-1554979-2 2290247-4	2-1554979-3 2290247-5
PRODUCT FORM	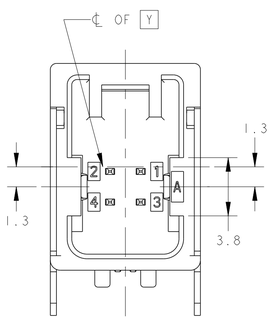	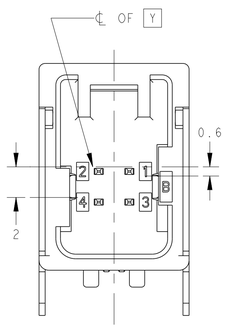	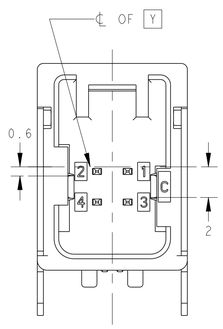	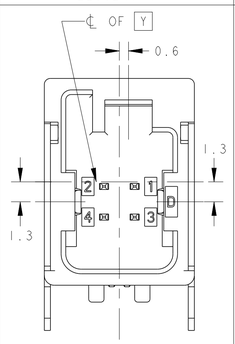	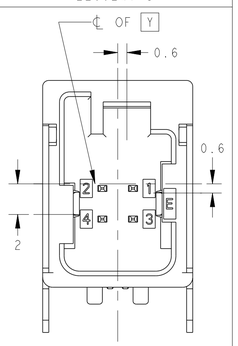
KEY TYPE	A	B	C	D	E
MATED CONNECTOR	SEE 408-78138				

PAPER BOX 段ボール箱	TAPE&REEL テープ&リール	POST-TIN 後鍍めっき	COPPER ALLOY 銅合金	POST-TIN 後鍍めっき	BRASS 黄銅	PPS	BLUE	KEY E	2290247-5
PAPER BOX 段ボール箱	TAPE&REEL テープ&リール	POST-TIN 後鍍めっき	COPPER ALLOY 銅合金	POST-TIN 後鍍めっき	BRASS 黄銅	PPS	BROWN	KEY D	2290247-4
PAPER BOX 段ボール箱	TAPE&REEL テープ&リール	POST-TIN 後鍍めっき	COPPER ALLOY 銅合金	POST-TIN 後鍍めっき	BRASS 黄銅	PPS	GRAY BRIGE	KEY C	2290247-3
PAPER BOX 段ボール箱	TAPE&REEL テープ&リール	POST-TIN 後鍍めっき	COPPER ALLOY 銅合金	POST-TIN 後鍍めっき	BRASS 黄銅	PPS	GRAY	KEY B	2290247-2
PAPER BOX 段ボール箱	TAPE&REEL テープ&リール	POST-TIN 後鍍めっき	COPPER ALLOY 銅合金	POST-TIN 後鍍めっき	BRASS 黄銅	PPS	BLACK	KEY A	2290247-1
PAPER BOX 段ボール箱	TRAY トレイ	POST-TIN 後鍍めっき	COPPER ALLOY 銅合金	POST-TIN 後鍍めっき	BRASS 黄銅	PPS	BLUE	KEY E	2-1554979-3
PAPER BOX 段ボール箱	TRAY トレイ	POST-TIN 後鍍めっき	COPPER ALLOY 銅合金	POST-TIN 後鍍めっき	BRASS 黄銅	PPS	BROWN	KEY D	2-1554979-2
PAPER BOX 段ボール箱	TRAY トレイ	POST-TIN 後鍍めっき	COPPER ALLOY 銅合金	POST-TIN 後鍍めっき	BRASS 黄銅	PPS	GRAY BRIGE	KEY C	2-1554979-1
PAPER BOX 段ボール箱	TRAY トレイ	POST-TIN 後鍍めっき	COPPER ALLOY 銅合金	POST-TIN 後鍍めっき	BRASS 黄銅	PPS	GRAY	KEY B	2-1554979-0
PAPER BOX 段ボール箱	TRAY トレイ	POST-TIN 後鍍めっき	COPPER ALLOY 銅合金	POST-TIN 後鍍めっき	BRASS 黄銅	PPS	BLACK	KEY A	1-1554979-9
OUTER 外装	INNER 内装	FINISH 仕上げ	MATERIAL 材料	FINISH 仕上げ	MATERIAL 材料	MATERIAL 材料	COLOR 色	KEY TYPE	PART NO.
PACKING STYLE 梱包形態		CAP SHELL キャップ シェル		TAB CONTACT タブ コンタクト		CAP HOUSING キャップ ハウジング			

THIS DRAWING IS A CONTROLLED DOCUMENT.

DIMENSIONS: 単位: mm

TOLERANCES UNLESS OTHERWISE SPECIFIED:
一般公差 ±0.3
0 PLC ±
1 PLC ±0.5
2 PLC ±0.13
3 PLC ±0.013
4 PLC ±0.0001
ANGLES ±3°00'

MATERIAL 材料: - SEE TABLE
FINISH 仕上: - SEE TABLE

DWN T. KUMAMOTO 03FEB2016
CHK T. YAMAMOTO 03FEB2016
APVD M. SHIMAOKA 03FEB2016
PRODUCT SPEC 製品規格: 108-140085
APPLICATION SPEC 取付適用規格: -
WEIGHT 3.1g

TE Connectivity

NAME 名称: CAP ASSEMBLY 4 POS, RIGHT-ANGLE 0.50 HSL CONNECTOR

SIZE A1 | CAGE CODE 00779 | DRAWING NO 2290247 | RESTRICTED TO -

CUSTOMER DRAWING | SCALE 尺度 5:1 | SHEET 1 OF 1 | REV A

4805 (3/11)

Downloaded from Arrow.com.