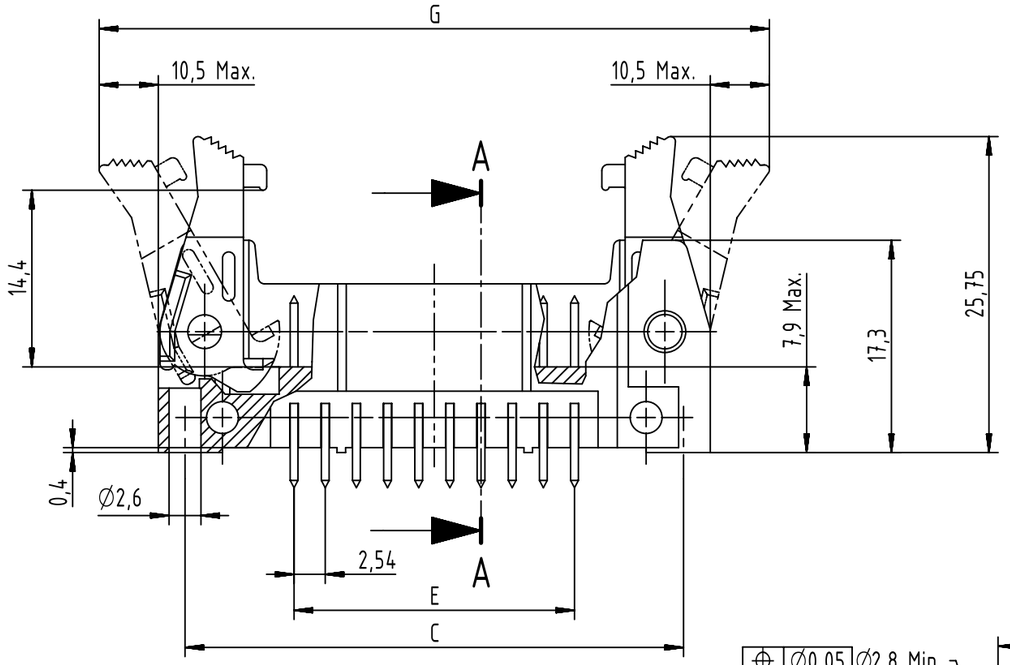

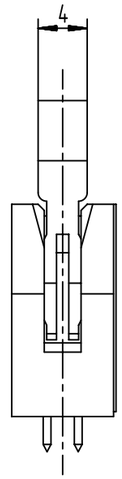

PC-Board layout
view component side

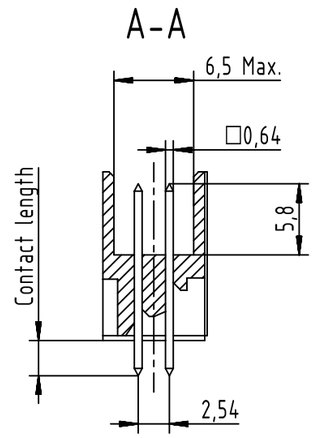

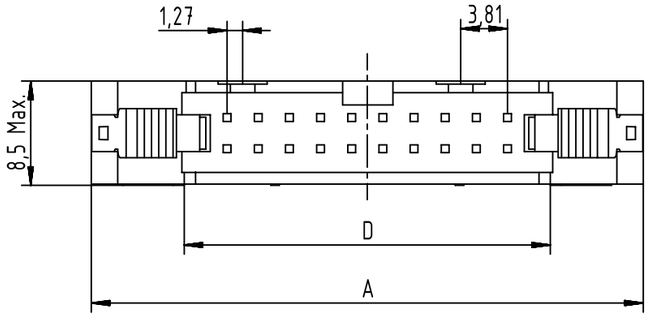

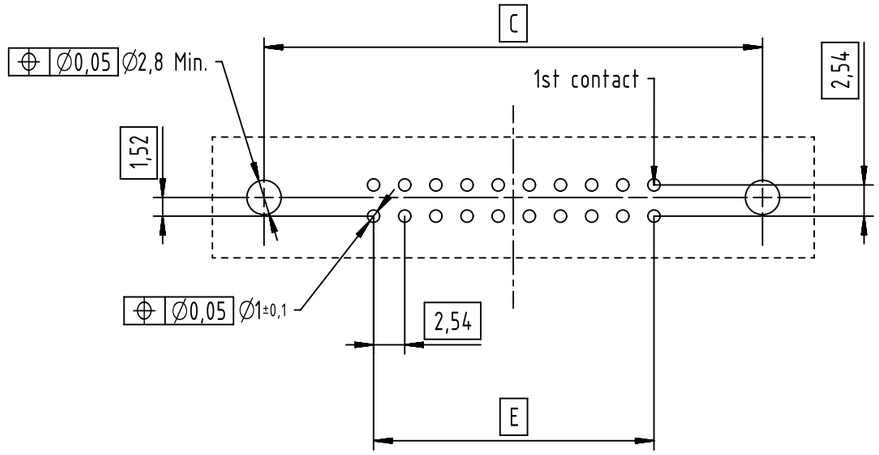

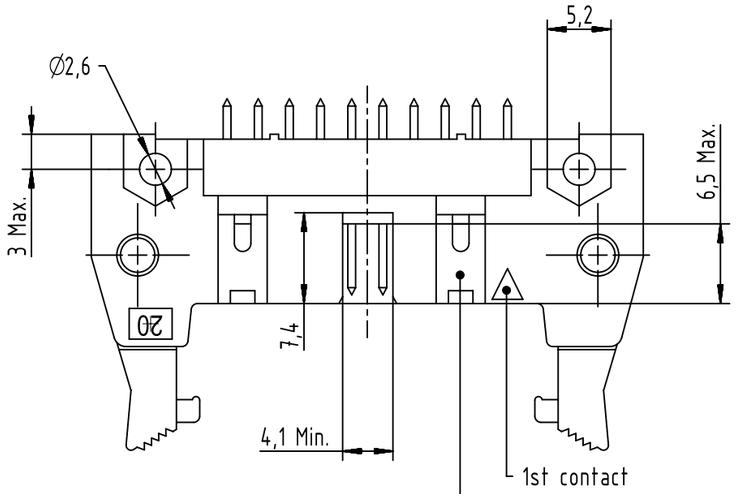

Coding style table	
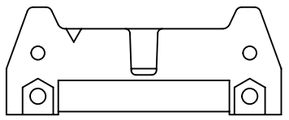	Style A: For connector 6 poles
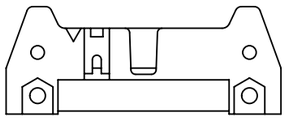	Style B: For connectors from 10 to 14 poles
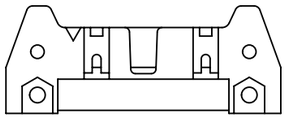	Style C: For connectors from 16 to 64 poles

Find further technical information on drawing DS 09191230202

All Dimensions in mm Original Size DIN A3	Scale 2:1	Free size tol.		Ref. Sub.	
All rights reserved Department EC PD - FR	Created by DOUGE	Inspected by BAGDIKIAN	Standardisation HOFFMANN	Date 2013-11-07	State Final Release
HARTING Electronics GmbH D-32339 Espelkamp	Title SEK 19 male STD straight with long levers				Doc-Key / ECM-Nr. 100553224/UGD/001/A 500000067147
	Type TB	Number 09195XXX90X		Rev. A	Page 1/2

Downloaded from Arrow.com.

A3

	Performance Level					Dimensions (mm)				
	PL3 : 50 mating Cycles No Gas Test	PL2 : 250 mating Cycles 4 day Gas Test	S4 : 0,76µm Au or equivalent PdNi							
Nb of Contacts	Part Number	Part Number	Part Number	Insulator Color	Contact Length ±0,3(mm)	A Max	C	D	E	G
06	0919 506 7904	0919 506 6904	0919 506 5904	Beige	2,9	27,2	22,86	12,45	2,54 x 2 = 5,08	40,3
10	0919 510 7904	0919 510 6904	0919 510 5904			32,3	27,94	17,53	2,54 x 4 = 10,16	45,4
14	0919 514 7904	0919 514 6904	0919 514 5904			37,4	33,02	22,61	2,54 x 6 = 15,24	50,4
16	0919 516 7904	0919 516 6904	0919 516 5904			39,9	35,56	25,15	2,54 x 7 = 17,78	53,0
20	0919 520 7904	0919 520 6904	0919 520 5904			45,0	40,64	30,23	2,54 x 9 = 22,86	58,1
24	0919 524 7904	0919 524 6904	0919 524 5904			50,1	45,72	35,91	2,54 x 11 = 27,94	63,2
26	0919 526 7904	0919 526 6904	0919 526 5904			52,6	48,26	37,85	2,54 x 12 = 30,48	65,7
30	0919 530 7904	0919 530 6904	0919 530 5904			58,0	53,34	43,83	2,54 x 14 = 35,56	68,6
34	0919 534 7904	0919 534 6904	0919 534 5904			62,8	58,42	48,01	2,54 x 16 = 40,64	75,8
40	0919 540 7904	0919 540 6904	0919 540 5904			70,4	66,04	55,63	2,54 x 19 = 48,26	83,5
50	0919 550 7904	0919 550 6904	0919 550 5904			83,1	78,74	68,33	2,54 x 24 = 60,96	96,2
60	0919 560 7904	0919 560 6904	0919 560 5904			95,8	91,44	81,03	2,54 x 29 = 73,66	108,9
64	0919 564 7904	0919 564 6904	0919 564 5904			100,9	96,52	86,11	2,54 x 31 = 78,74	113,9
06	0919 506 7904 001	0919 506 6904 001	0919 506 5904 001	Black	2,9	27,2	22,86	12,45	2,54 x 2 = 5,08	40,3
10	0919 510 7904 001	0919 510 6904 001	0919 510 5904 001			32,3	27,94	17,53	2,54 x 4 = 10,16	45,4
14	0919 514 7904 001	0919 514 6904 001	0919 514 5904 001			37,4	33,02	22,61	2,54 x 6 = 15,24	50,4
16	0919 516 7904 001	0919 516 6904 001	0919 516 5904 001			39,9	35,56	25,15	2,54 x 7 = 17,78	53,0
20	0919 520 7904 001	0919 520 6904 001	0919 520 5904 001			45,0	40,64	30,23	2,54 x 9 = 22,86	58,1
24	0919 524 7904 001	0919 524 6904 001	0919 524 5904 001			50,1	45,72	35,91	2,54 x 11 = 27,94	63,2
26	0919 526 7904 001	0919 526 6904 001	0919 526 5904 001			52,6	48,26	37,85	2,54 x 12 = 30,48	65,7
30	0919 530 7904 001	0919 530 6904 001	0919 530 5904 001			58,0	53,34	43,83	2,54 x 14 = 35,56	68,6
34	0919 534 7904 001	0919 534 6904 001	0919 534 5904 001			62,8	58,42	48,01	2,54 x 16 = 40,64	75,8
40	0919 540 7904 001	0919 540 6904 001	0919 540 5904 001			70,4	66,04	55,63	2,54 x 19 = 48,26	83,5
50	0919 550 7904 001	0919 550 6904 001	0919 550 5904 001			83,1	78,74	68,33	2,54 x 24 = 60,96	96,2
60	0919 560 7904 001	0919 560 6904 001	0919 560 5904 001			95,8	91,44	81,03	2,54 x 29 = 73,66	108,9
64	0919 564 7904 001	0919 564 6904 001	0919 564 5904 001			100,9	96,52	86,11	2,54 x 31 = 78,74	113,9
06	0919 506 7902	0919 506 6902	0919 506 5902	Beige	4,5	27,2	22,86	12,45	2,54 x 2 = 5,08	40,3
10	0919 510 7902	0919 510 6902	0919 510 5902			32,3	27,94	17,53	2,54 x 4 = 10,16	45,4
14	0919 514 7902	0919 514 6902	0919 514 5902			37,4	33,02	22,61	2,54 x 6 = 15,24	50,4
16	0919 516 7902	0919 516 6902	0919 516 5902			39,9	35,56	25,15	2,54 x 7 = 17,78	53,0
20	0919 520 7902	0919 520 6902	0919 520 5902			45,0	40,64	30,23	2,54 x 9 = 22,86	58,1
24	0919 524 7902	0919 524 6902	0919 524 5902			50,1	45,72	35,91	2,54 x 11 = 27,94	63,2
26	0919 526 7902	0919 526 6902	0919 526 5902			52,6	48,26	37,85	2,54 x 12 = 30,48	65,7
30	0919 530 7902	0919 530 6902	0919 530 5902			58,0	53,34	43,83	2,54 x 14 = 35,56	68,6
34	0919 534 7902	0919 534 6902	0919 534 5902			62,8	58,42	48,01	2,54 x 16 = 40,64	75,8
40	0919 540 7902	0919 540 6902	0919 540 5902			70,4	66,04	55,63	2,54 x 19 = 48,26	83,5
50	0919 550 7902	0919 550 6902	0919 550 5902			83,1	78,74	68,33	2,54 x 24 = 60,96	96,2
60	0919 560 7902	0919 560 6902	0919 560 5902			95,8	91,44	81,03	2,54 x 29 = 73,66	108,9
64	0919 564 7902	0919 564 6902	0919 564 5902			100,9	96,52	86,11	2,54 x 31 = 78,74	113,9
06	0919 506 7902 001	0919 506 6902 001	0919 506 5902 001	Black	4,5	27,2	22,86	12,45	2,54 x 2 = 5,08	40,3
10	0919 510 7902 001	0919 510 6902 001	0919 510 5902 001			32,3	27,94	17,53	2,54 x 4 = 10,16	45,4
14	0919 514 7902 001	0919 514 6902 001	0919 514 5902 001			37,4	33,02	22,61	2,54 x 6 = 15,24	50,4
16	0919 516 7902 001	0919 516 6902 001	0919 516 5902 001			39,9	35,56	25,15	2,54 x 7 = 17,78	53,0
20	0919 520 7902 001	0919 520 6902 001	0919 520 5902 001			45,0	40,64	30,23	2,54 x 9 = 22,86	58,1
24	0919 524 7902 001	0919 524 6902 001	0919 524 5902 001			50,1	45,72	35,91	2,54 x 11 = 27,94	63,2
26	0919 526 7902 001	0919 526 6902 001	0919 526 5902 001			52,6	48,26	37,85	2,54 x 12 = 30,48	65,7
30	0919 530 7902 001	0919 530 6902 001	0919 530 5902 001			58,0	53,34	43,83	2,54 x 14 = 35,56	68,6
34	0919 534 7902 001	0919 534 6902 001	0919 534 5902 001			62,8	58,42	48,01	2,54 x 16 = 40,64	75,8
40	0919 540 7902 001	0919 540 6902 001	0919 540 5902 001			70,4	66,04	55,63	2,54 x 19 = 48,26	83,5
50	0919 550 7902 001	0919 550 6902 001	0919 550 5902 001			83,1	78,74	68,33	2,54 x 24 = 60,96	96,2
60	0919 560 7902 001	0919 560 6902 001	0919 560 5902 001			95,8	91,44	81,03	2,54 x 29 = 73,66	108,9
64	0919 564 7902 001	0919 564 6902 001	0919 564 5902 001			100,9	96,52	86,11	2,54 x 31 = 78,74	113,9

All Dimensions in mm
Original Size DIN A3

Scale 2:1

Free size tol.

Ref.

Sub.

All rights reserved

Department EC PD - FR

HARTING Electronics GmbH
D-32339 Espelkamp

Created by	Inspected by	Standardisation	Date	State
DOUGE	BAGDIKIAN	HOFFMANN	2013-11-07	Final Release

Title: SEK 19 male STD straight with long levers

Doc-Key / ECM-Nr.: 100553224/UGD/001/A 500000067147

Type: TB

Number: 09195XXX90X

Rev.: A

Page: 2/2

A3

Downloaded from Arrow.com.