KYOCERA

0.3mm Pitch

SERIES

6844

0.3mmピッチ　RA SMT　下接点　ワンタッチロック

0.3mmPitch RA SMT Bottom contact One-touch lock

●11 ～ 49Pos.

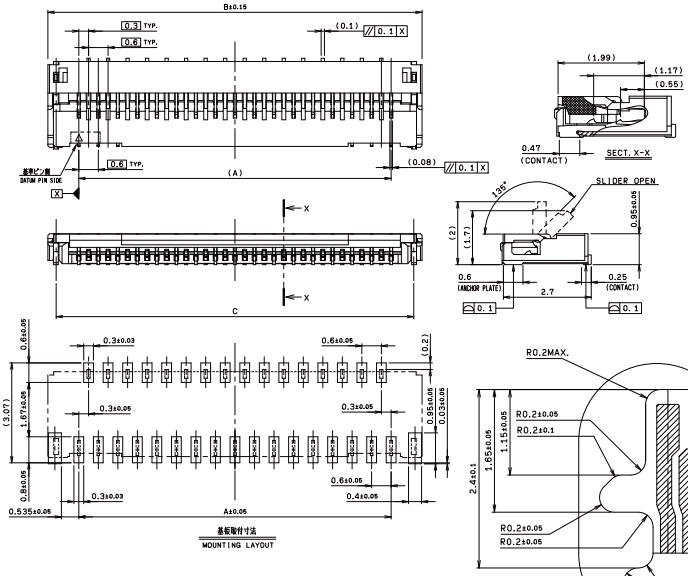

極数 NO. OF POS.	A	B	C
11	3.0	4.9	4.39
13	3.6	5.5	4.99
15	4.2	6.1	5.59
17	4.8	6.7	6.19
19	5.4	7.3	6.79
21	6.0	7.9	7.39
23	6.6	8.5	7.99
25	7.2	9.1	8.59
27	7.8	9.7	9.19
29	8.4	10.3	9.79
31	9.0	10.9	10.39
33	9.6	11.5	10.99
35	10.2	12.1	11.59

極数 NO. OF POS.	A	B	C
35	10.2	12.1	11.59
37	10.8	12.7	12.19
39	11.4	13.3	12.79
41	12.0	13.9	13.39
43	12.6	14.5	13.99
45	13.2	15.1	14.59
47	13.8	15.7	15.19
49	14.4	16.3	15.79
51	15.0	16.9	16.39
53	15.6	17.5	16.99
55	16.2	18.1	17.59
57	16.8	18.7	18.19
59	17.4	19.3	18.79
61	18.0	19.9	19.39

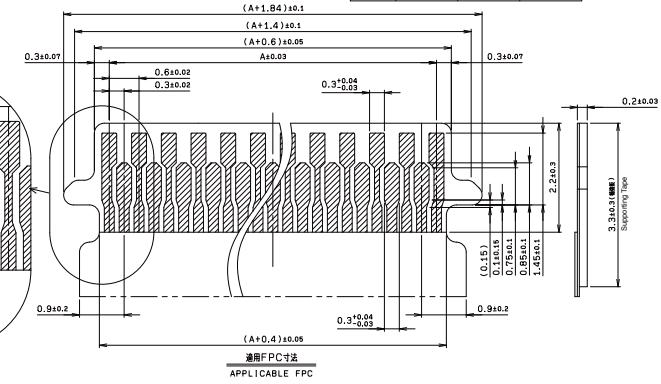

●51 ～ 61Pos.

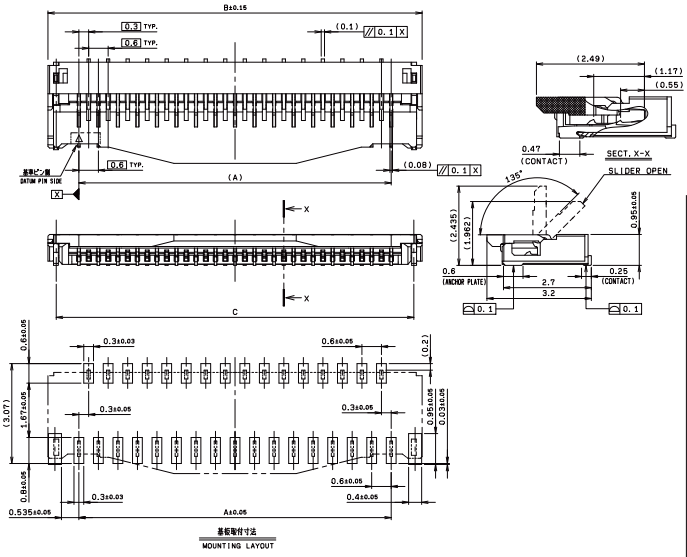

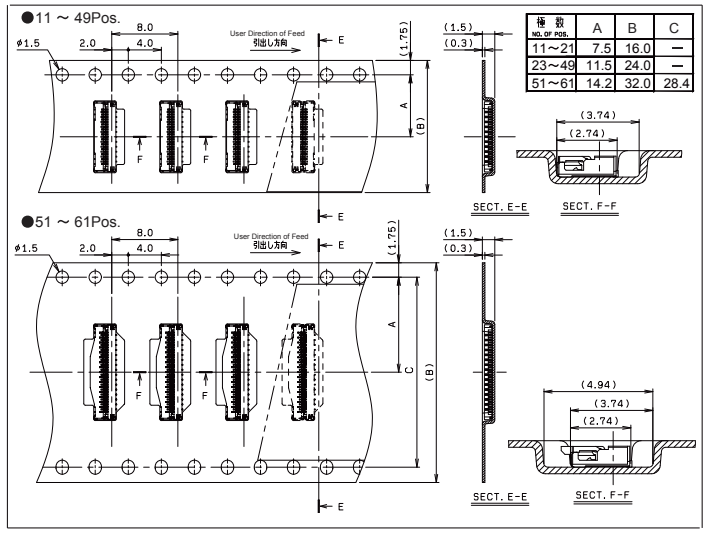

極数 NO. OF POS.	A	B	C
11～21	7.5	16.0	—
23～49	11.5	24.0	—
51～61	14.2	32.0	28.4

注文コード ORDERING CODE

04 6844 7XX 002 846+

極数 NUMBER OF POSITIONS

RoHS 対応品
RoHS Compliant Product

生産対応可能極数については、
営業部にご確認願います。

Feel free to contact our sales department
for available numbers of positions.

梱包数量　5000個/リール
PACKING QUANTITY：5000/Reel

Downloaded from Arrow.com.