NUMBER C-172132

三角法 (3rd ANGLE PROJECTION)

METRIC

単位：ミリメートル DIMENSIONS IN MM. DO NOT SCALE PRINT

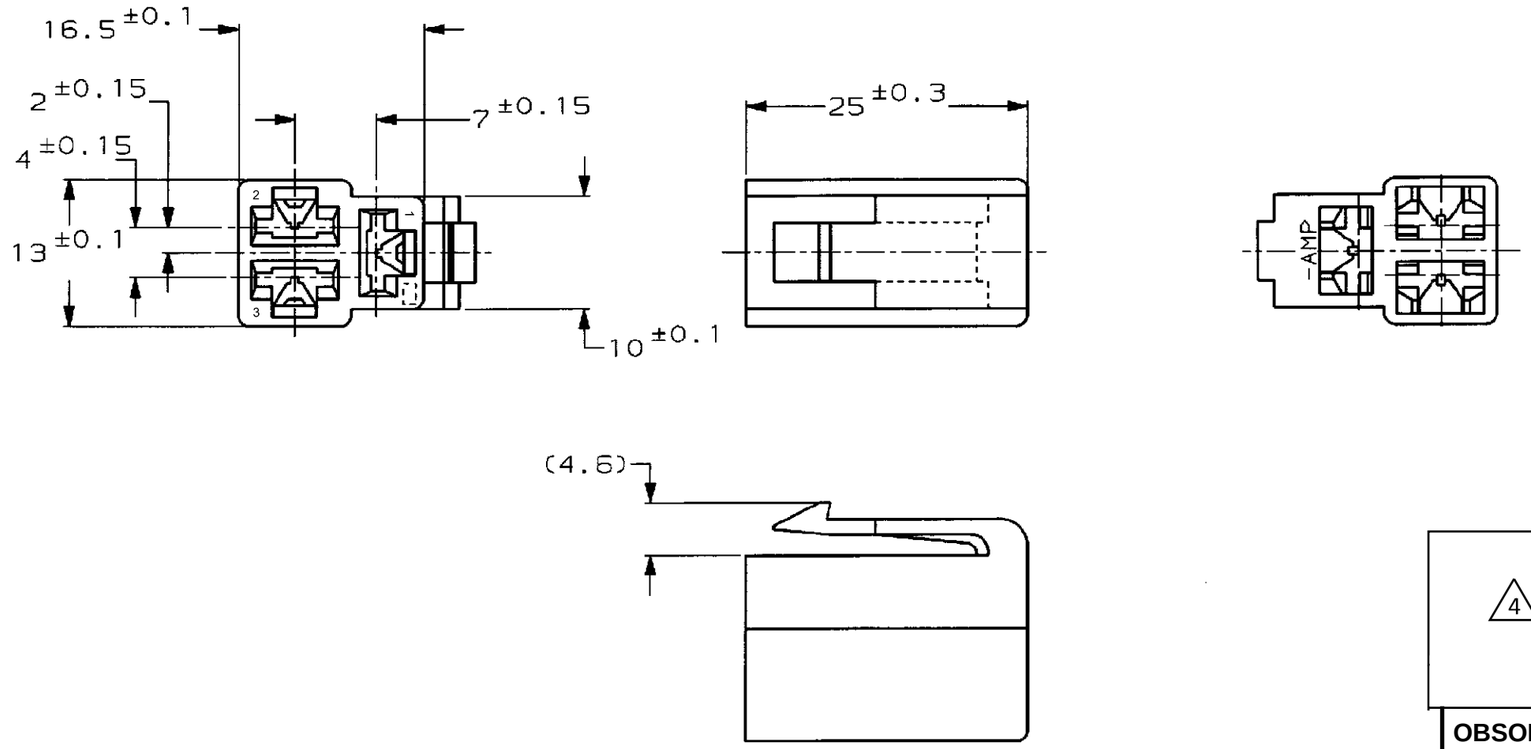

注；
1. 嵌合する相手ハウジングは型番172131
2. 使用端子は型番170342,170343,170350

NOTE;
1. THE MATING CAP HOUSING; P/N 172131
2. APPLIED CONTACT; P/N 170342,170343,170350

3 OBSOLETE PARTS: OBSOLETE CIS STREAMLINING PER D.RENAUD/D.SINISI

4 MATERIAL : UL 94 V-0

4		BLUE	2-172132-5
		GREEN	2-172132-4
		BLACK	2-172132-2
		NATURAL	2-172132-1
	OBSOLETE	自然色 (NATURAL)	~~1-172132-1~~
	OBSOLETE 3	淡灰 (LIGHT GRAY)	~~6-~~ ~~-6~~
		赤 (RED)	~~-9~~
		橙 (ORANGE)	-8
	OBSOLETE	YELLOW	~~-7~~
	3 OBSOLETE	灰 (GRAY)	~~-6~~
		青 (BLUE)	-5
		緑 (GREEN)	-4
	3 OBSOLETE	茶 (BROWN)	~~-3~~
		黒 (BLACK)	-2
	OBSOLETE	自然色 (NATURAL)	~~172132-1~~
		色 (COLOR)	型番 (P/N)

TE Connectivity

LTR	変更 (REVISION RECORD)	DR	CHK	DATE
D9	REVISED PER ECR-26-279632	SM	RE	14MAY2026
D8	REVISED PER ECR-23-175131	SS	RE	15MAY2023
D7	REVISED PER ECR-23-171872	SS	RE	11APR2023
D6	REVISED PER ECR-21-120401	SS	BH	06FEB2023

PRINT DIST

適合電線許容範囲 (WIRE RANGE)	mm² (AWG -)
被覆外径 (INSULATION DIA.)	mmφ
材料 (MATERIAL)	66 ナイロン (66 NYLON)
仕上 (FINISH)	色：表参照 COLOR; SEE TABLE
DR.	T. Shinohara 1/18'94
DE.	K. Yusa 1/18'94
CHK.	—
APP.	A. Tomita 1/18'94

名称 (NAME) 250 シリーズ ハウジングランスコネクタ 3極 プラグ ハウジング
250 SERIES HOUSING LANCE CONNECTOR 3Pos PLUG HOUSING

一般公差 (GENERAL TOLERANCE)
10以下：±0.2
10を超え 30以下：±0.25
30を超え100以下：±0.3
角度：±3°

B	LOC J	番号 (No.) C-172132
尺度 (SCALE) 2-1	REV. D9	SHEET 1 OF 1

(CUSTOMER DRAWING) 参考図面

Downloaded from Arrow.com.