Alle Rechte vorbehalten/ *All rights reserved*

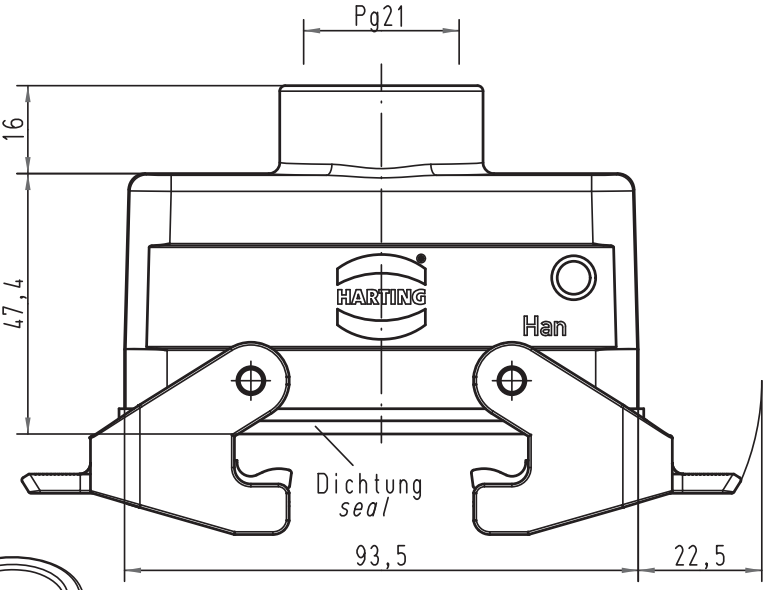

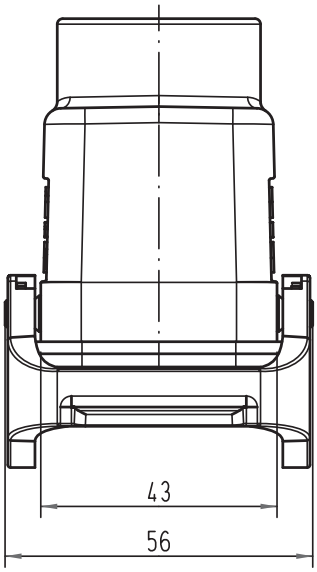

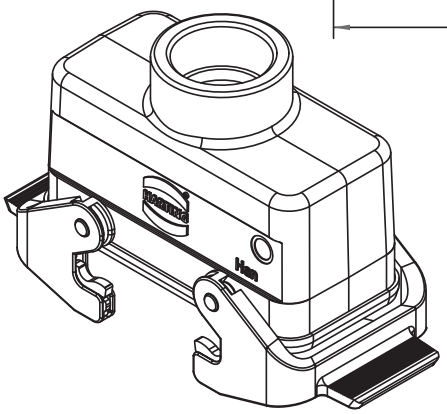

All Dimensions in mm Original Size DIN A 4			Techn. Character.			Nicht tolerierte Maße/ *Free size tolerances*
				Dat.	Name	Maßstab/ *Scale*
			Detail.	21.06.10	Rull	1:1
			Insp.		Be	
			Stand.			
		A	HARTING Electric GmbH & Co. KG D-32339 Espelkamp			TB 09 34 006 0701
Mod.	Dat.	Name				Sub. TB 90 34 006 0701 v. 17.04.00

Han 16HvE-kg-QB-21
Kupplungsgehäuse
hood cable to cable

Blatt/ *page* /

Downloaded from Arrow.com.