

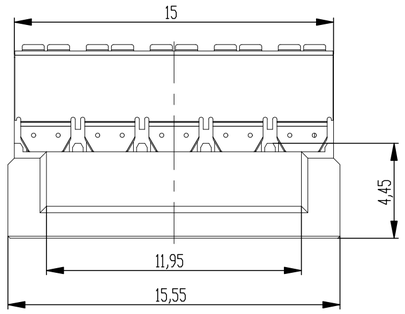

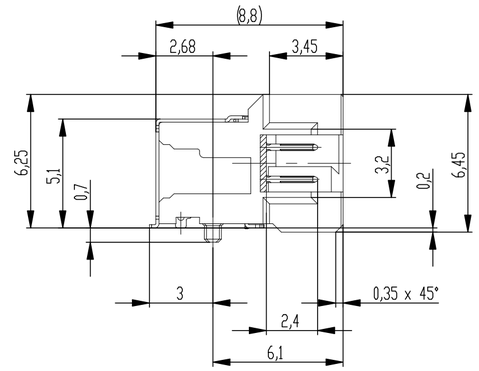

Verpackt im Gurt in Anlehnung an DIN IEC 60286-3
tape on reel packaging according to DIN IEC 60286-3
Verpackungseinheit: 450 Stück
packaging unit: 450 pcs

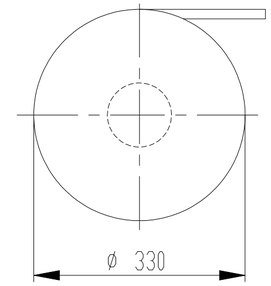

Abspulrichtung - reel off direction

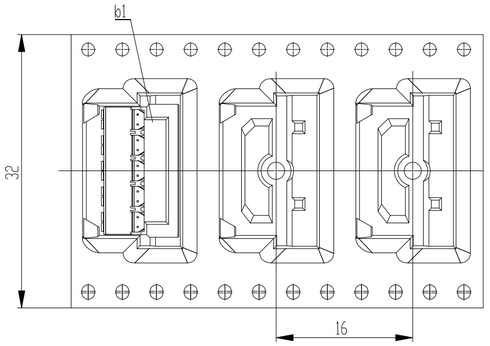

Leiterplatten-Layout Vorschlag / PCB-layout proposal

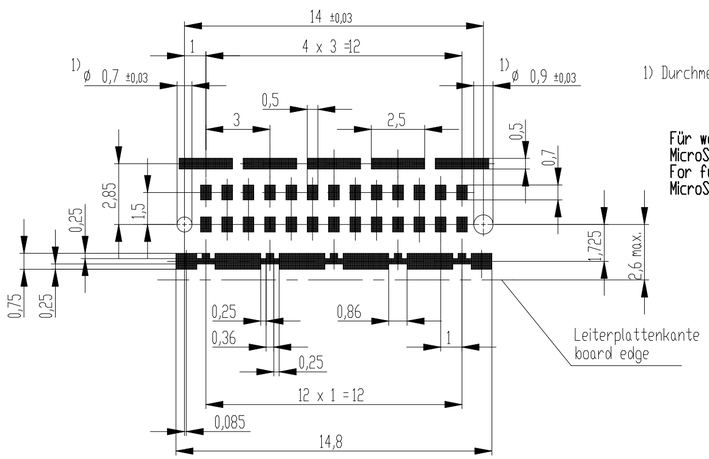

1) Durchmesser des Bohrers / drill tool

Für weitere Layout Details bitte Applikations Schrift MicroSpeed beachten.
For further layout details please consider MicroSpeed application note.

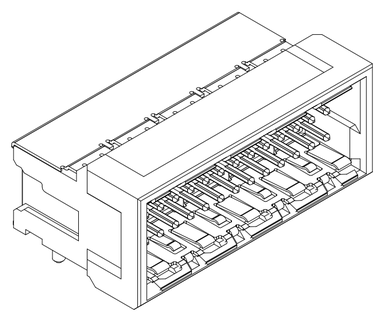

Anforderungsstufe 1
performance level 1

Kontaktbereich vergoldet
mating area gold plating

Anschlussbereich verzinnt 2-6 µm
terminal area 2-6 µm tin plating

Koplanarität der Anschlüsse ≤ 0,1 mm
coplanarity area of termination ≤ 0,1 mm

* Ausführung: Kontakte nacheilend, Sondergehäuse
Version: late mate contacts, Special housing

Dimension no.	Tolerances Dim. for Information ISO 8015	All Dimensions in mm	Scale 5:1 Material
Customer drawing: THIS DRAWING IS A CONTROLLED DOCUMENT.	Subject to modification without prior notice. Drawing will not be updated.	TE Connectivity	ERNI-MicroSpeed Male Connector 90° 26p SMT-SMT EMV *
a 31.05.2022 Index Date			C-524543-E I A2
			Class MSPEED

Weitergabe sowie Vervielfältigung dieses Dokuments, Verwertung und Mitteilung seines Inhalts sind verboten, soweit nicht ausdrücklich gestattet. Zuwiderhandlungen verpflichten zu Schadenersatz. Alle Rechte für den Fall der Patent-, Gebrauchsmuster- oder Geschmacksmustereintragung vorbehalten.
The reproduction, distribution and utilization of this document as well as the communication of its contents to others without express authorization is prohibited. Offenders will be liable for the payment of damages. All rights reserved in the event of the grant of a patent, utility model or design.

Die deutsche Version dieser Zeichnung dient nur zur Erleichterung der Handhabung. Bei Abweichungen von der englischen Version gilt die englische Version.
The german version of this drawing has been offered for convenience only and may deviate from the English version.
In case of any deviation the English version shall prevail.

Downloaded from Arrow.com.