141

IDC Pfostenverbinder RM 2,54mm – DIN 41651

IDC Socket Connectors, 2.54mm Pitch – DIN 41651

Technische Daten / *Technical Data*

Isolierkörper	Thermoplast, nach UL94 V-0
Insulator	*Thermoplastic, rated UL94 V-0*
Kontaktmaterial	Kupferlegierung
Contact Material	*Copper alloy*
Kontaktoberfläche	Lt. Oberflächenoptionen, über Ni
Contact Surface	*Acc. to options (see below), over Ni*
Durchgangswiderstand	< 20 mΩ
Contact Resistance	*< 20 mΩ*
Isolationswiderstand	> 1000 MΩ
Insulation Resistance	*> 1000 MΩ*
Spannungsfestigkeit	500 V AC
Withstanding Voltage	*500 V AC*
Nennstrom	1 A
Current Rating	*1 A*
Temperaturbereich	-40 °C ... +105 °C
Temperature Range	*-40 °C ... +105 °C*

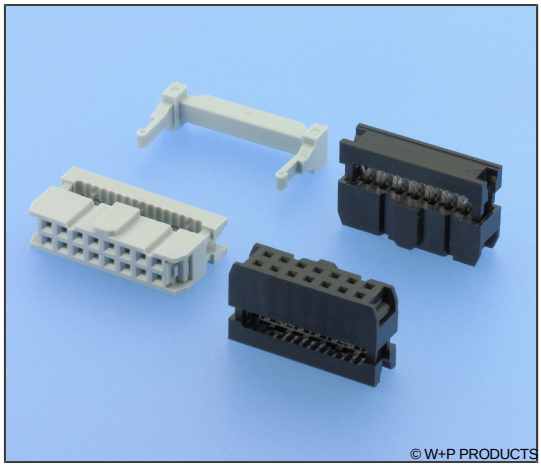

Passende Gegenstecker:
Compatible Connectors:
137 1371 138 1380 237 369 869
Flachbandkabel/ *Flat Cables:*
3560-1-287-xx 3560-2-287-xx

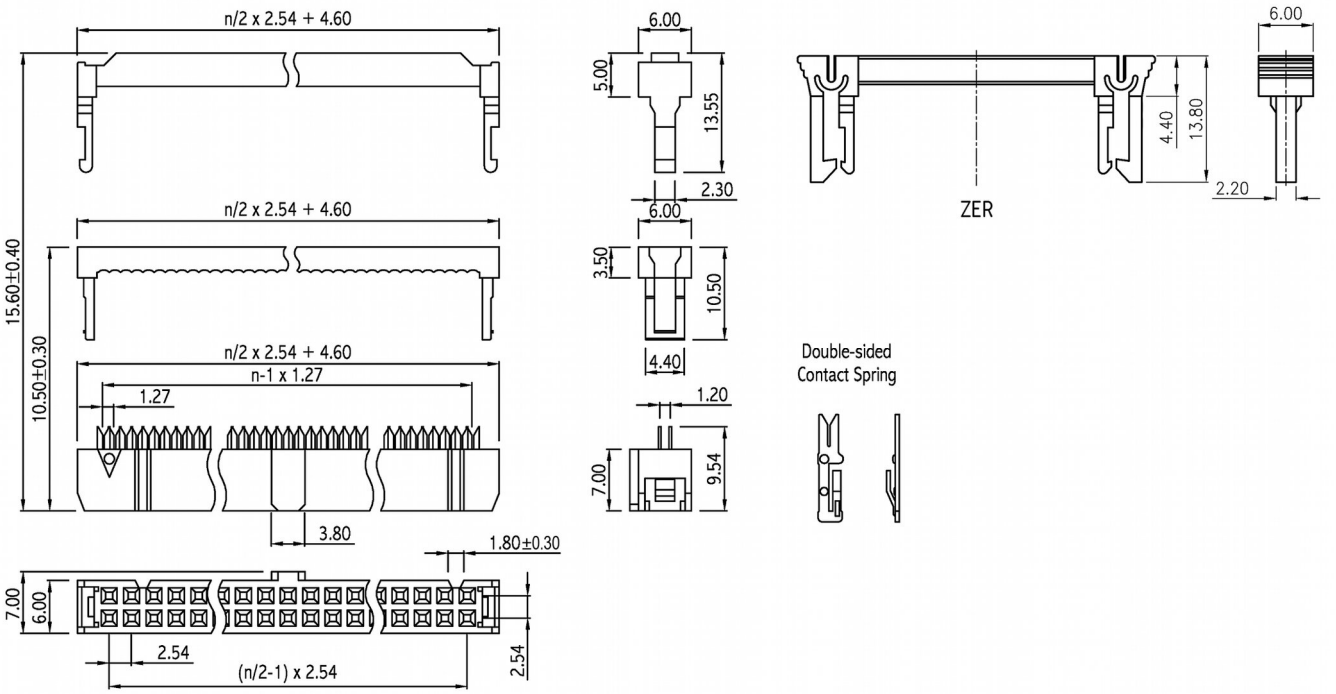

Series
141

Contacts*
14

06/08 (ohne Nase;
auf Wunsch m. Nase)
(w/o bump;
with bump by request)
10-16 20 24
26 30 34 40
44 50 56
60-64 (mit Nase)
(with bump)

Strain Relief*
10

00 Ohne Zugentlastung
W/o strain relief
10 Mit Zugentlastung
With strain relief

Plating
60

60 Sel. Au/Sn
Duplex plating

Colour (Optional)*
..

[ ] Standard: schwarz
Standard: black
6 Grau
Grey

Series
141

Contacts*
20

08/10/14/16/20/
24/26/30/34/40/
50/60/64

Strain Relief
ZER

ZER Zugentlastung mit Verrastung
Locking Strain Relief
Verriegelt mit Wannenstiftleisten 137, 1371, 237
Locks with box headers 137, 1371, 237

* Dies ist ein **Bestellbeispiel** -
bitte durch Ihre Spezifikationen ersetzen.
** This is an **order example** -*
please replace by your specifications.

Downloaded from Arrow.com.