Frontplattenausschnitt (Rückseite)

Panel cut out (rear side)

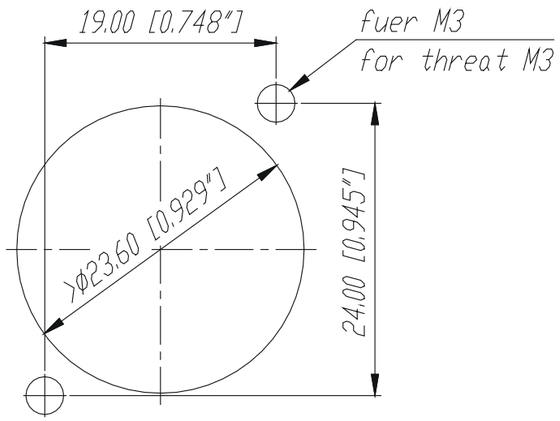


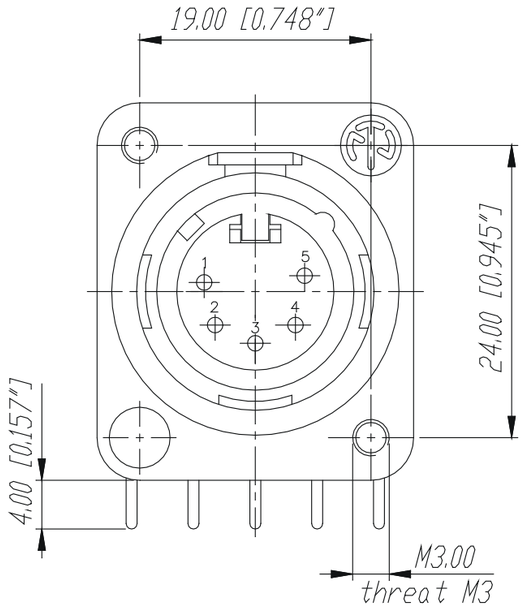


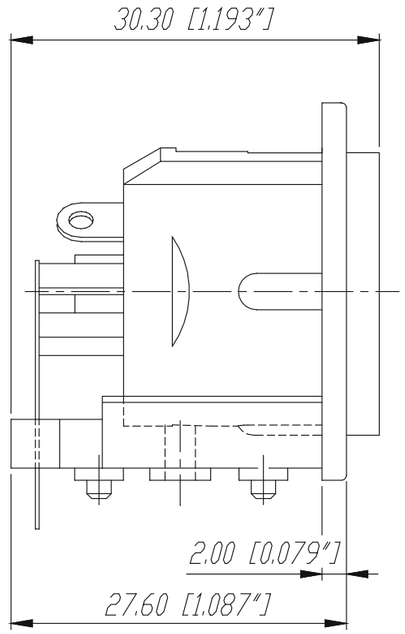


Downloaded from Arrow.com.

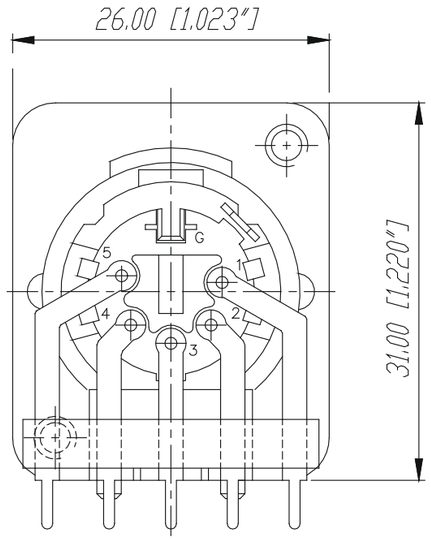


Print-Bohrplan (Bestückungsseite)

PCB-Layout (component side)

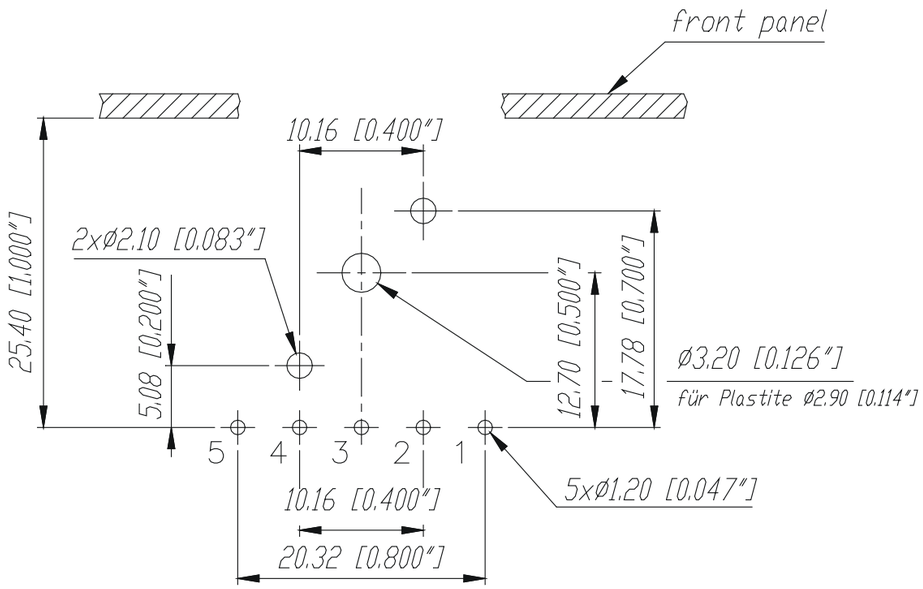


| Ind. | Aenderung | Datum | Name |
|---|---|---|---|
| C | Aktuelle Zeichnung | 03.03.98 | Alinjak |
| B | Groundkontakt | 27.03.95 | Loretz |
| A | ⌀3.20 | 27.03.95 | Loretz |

*)Lieferant darf ohne Rueckspracche nicht geaendert werden

Zeichnung urheberrechtlich geschuetzt (DIN 34) (C)

Werkstoff:

Massstab: 2:1

| | Datum | Name |
|---|---|---|
| Gezeichnet | 10.11.93 | Loretz |
| Geprueft | | |
| Gesehen | | |

Benennung: NC5MDM3-H

Ersetzt durch:

Blatt

Ersatz fuer:

von Blatt

NEUTRIK AG FL-9494 SCHAAN

Zeichn. Nr. 3102 St 10 29