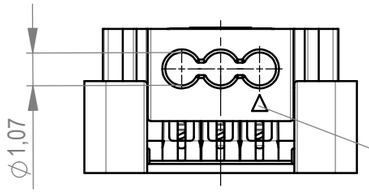

Kontaktbezeichnung
contact marking

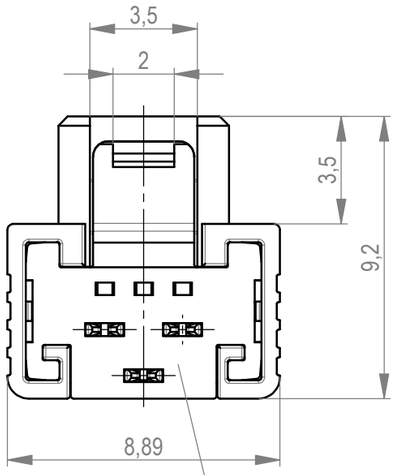

Kabelführung: schwarz
cable guide: black

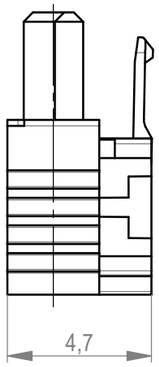

mit aufgesetzter Kabelführung (Anlieferungszustand)
with cable guide mounted (state at time of supply)

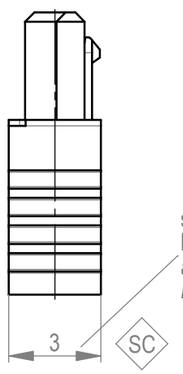

Kabelführung verpresst
(cable guide pressed on)

siehe Verarbeitungsspezifikation MiniBridge ERNI Electronics GmbH
according to Processing Specification MiniBridge ERNI Electronics GmbH

Verpackt in Tray - *tray packaging*
Verpackungseinheit 238 Stück - *packaging unit 238 pcs*

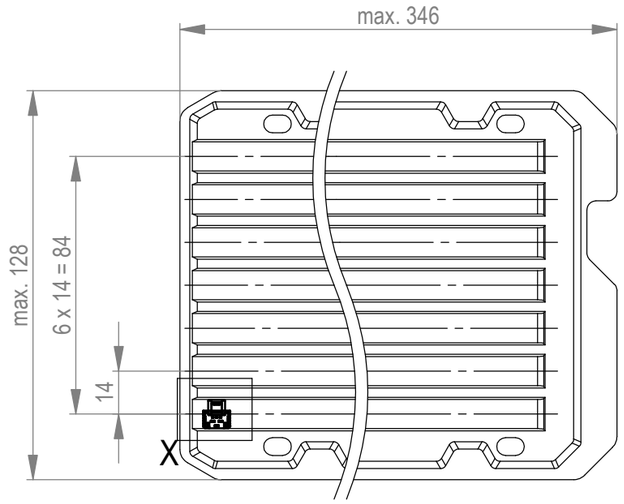

Detail X
Scale 2:1

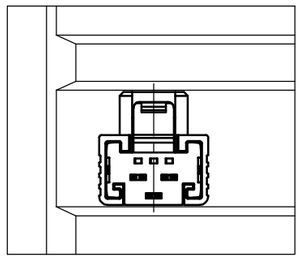

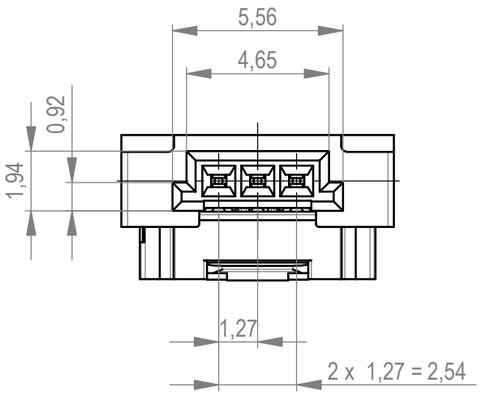

SC *special characteristics*

*ohne Hilfsmittel lösbar
without tool unlockable

Dimension no.	Tolerances Dim. for Information ISO 8015	All Dimensions in mm	Scale 5:1 Material
Customer drawing: This Drawing is a controlled Document.	Subject to modification without prior notice. Drawing will not be updated.		ERNI-MiniBridge Female Cable Outlet 180 IDC 03p D1,07 AWG 24/26 FLock*
b1 / Index	21.05.2023 / Date	TE Connectivity	C-234459-E — C A3 Class SRCA

Weitergabe sowie Vervielfältigung dieses Dokuments, Verwertung und Mitteilung seines Inhalts sind verboten, soweit nicht ausdrücklich gestattet. Zuwiderhandlungen verpflichten zu Schadenersatz. Alle Rechte für den Fall der Patent-, Gebrauchsmuster- oder Geschmacksmustereintragung vorbehalten.
The reproduction, distribution and utilization of this document as well as the communication of its contents to others without express authorization is prohibited. Offenders will be held liable for the payment of damages. All rights reserved in the event of the grant of a patent, utility model or design.

Die deutsche Version dieser Zeichnung dient nur zur Erleichterung der Handhabung. Bei Abweichungen von dem englischen Original gilt das englische Original.
The german version of this drawing has been offered for convenience only and may deviate from the english original. In case of any deviation the English version shall prevail.

Downloaded from Arrow.com.